BIRIAVISA

www.biriil.no

ÅRGANG 51 • NUMMER 1 – 2021 • UTGITT AV BIRI IDRETTSLAG

ISLAGT: Utsikt fra Kremmerodden mot Pardisvika og båthavna.

- Madshussprinten utsatt
- Årets redølinger
- Isfiske på Biristrand
- Planer for Biri
- Måneskinnskonsert på myra
- Bøttejakt i Redalen
- Syvers hjørne
- Torvilds arkiver

Vi STØTTER BARNE- OG UNGDOMSARBEIDET i BIRI IL

Eidsiva

Totens Sparebank

syljuåsen

Aktuelt | *Notiser*

Fra Biriavisas arkiver

På 1970-tallet arrangerte Biriavisas hardtarbeidende redaksjon Birimesterskapet i kryssord. Denne redaksjonen bestod forøvrig av følgende personer: Gudbrand Kalrasten, Mona Bekkelund og Arne Kjørstad. Medabeidere var Rolf Øverjordet, Einar Sigstad, Per Albert Hvalbye og Karsten Landgraff.

Til glede for nye og gamle kryssordentusiaster er oppgaven fra Biriavisa, nummer 4/5 i 1977 her hentet fram. De av dere som eventuelt allerede løste dette kryssordet på 1970-tallet – og som nå føler seg litt snytt, får ha oss unnskyldt. Vi ønsker alle lykke til!

Løsningen vil sjølsagt bli presentert i neste utgave av Biriavisa.

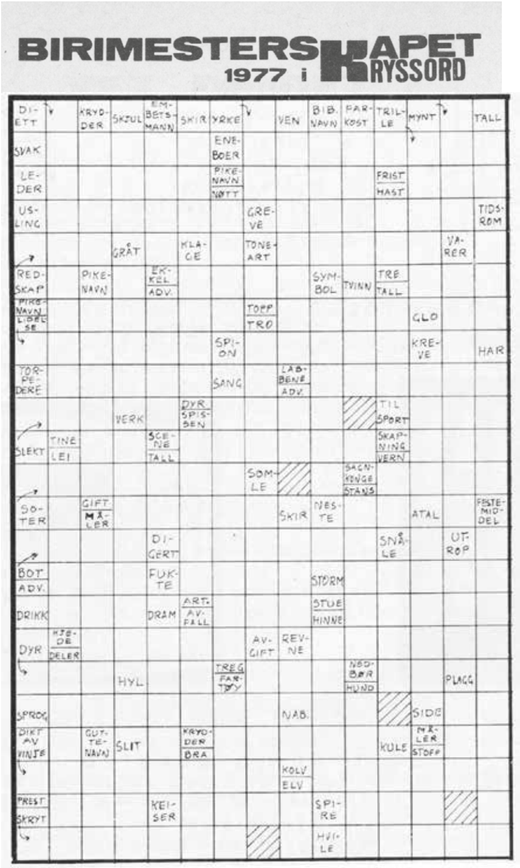

Biriavisa nr. 2, 2021

Neste nummer av Biriavisa kommer ut 22. april.

Husk å sende oss artikler på e-post til:
oyvindh@hdo.no (Øyvind K. Hårstad)

Annonser:
stranten@start.no (Kjell Heimdal)

Materiellfrist er tirsdag 13. april 2021.

Har du skrevet en artikkel du synes vi bør ha med i Biriavisa, eller ønsker du å annonsere i det neste nummeret?

Da er du mer enn velkommen til å ta kontakt med Øyvind eller Kjell!

Tekst og bilder sendes:
Øyvind Hårstad | oyvindh@hdo.no | Mobil: 990 20 523

Annonser:
Kjell Heimdal | stranten@start.no | Mobil: 950 67 779

ADRESSELISTE - BIRI IL

LEDER
Magnar LINNERUD
Vismundvegen 25, 2836 Biri
611 85 600 | 970 29 575 | ml@stadion.no

NESTLEDER
Monica EIKREHAGEN
Elverhøyløkka 16, 2836 Biri
997 89 844 | monica.eikrehagen@aquatiq.com

KASSERER
Henrik Jan TEN BOLSCHER
Øverbygdsvegen 560, 2836 Biri
952 70 098 | storlon@online.no

SEKRETÆR
Torfinn AUSTAD
Austadroa, 2836 Biri
611 85 259 | 996 41 089 | toaustad@live.no

STYREMEDLEMMER
Øyvind KNUTSEN HÅRSTAD
Birivegen 5, 2836 Biri
990 20 523 | oyvindh@hdo.no

Torunn RIISE
Finstadvegen 26, 2836 Biri
481 02 776 | tr@skogkurs.no

Espen GUTUBAKKEN
Diskosvegen 33, 2836 Biri
996 40 864 | Es-engha@online.no

UNGDOMSREPRESENTANT
Henrik BAKSJØBERG RUSS
Birivegen 110, 2836 Biri
954 22 618 | russbiri78@gmail.com

VARAREPRESENTANTER
Katrine SMESTAD SVARTBEKK
Klomsteinrovegen 368, 2836 Biri
941 63 642 | katrine_sva@yahoo.no

Ole Håvard SKOGLI
Maratonvegen 7, 2836 Biri
950 82 402 | ole.havard.skogli@thevit.no

WEBANSVARLIG
KOMPLETTWEB
Jan Robert BERGH
920 36 574 | post@biriil.no

GRUPPELEDERE

FOTBALL
Morten STRANDENGEN
970 44 100 | morten@strandengen.no

SKI
Stian EKERN
478 14 432 | stiantakst@yahoo.no

HÅNDBALL
Hilde M. HUNDER
993 49 508 | hilde.m.hunder@hotmail.no

DUGNADSGRUPPER

TORSDAGSKLUBBEN
Bjørn FEIRING
917 33 774 | bj.feiring@gmail.com

TORSDAGSKLUBBENS DAMEAVDELING
Irene KALRASTEN
900 85 754 | ikalrasten@gmail.com

STORDUGNADEN
Magnar LINNERUD
970 29 575 | ml@stadion.no

UTLEIE BIRI FLERBRUKSHALL
Merete JOSTAD
412 09 447 | hallen@biriil.no

UTLEIE KLUBBHUS, MYRVANG OG BIRI HERREDSHUS
VAKTMESTER
Trond ØDEGÅRDEN
906 29 836 | vaktmester@biriil.no

VAKTMESTER
Nils Kristian BROSTUEN
991 51 024 | nkr-br@online.no

ÅRGANG 51 • NUMMER 1 – 2021 • UTGITT AV BIRI IDRETTSLAG

BIRIAVISA

Avisa deles ut til alle hustander i Biri.

Fullmåne over Biri omsorgssenter, Furulund. **Foto:** Trond Ødegården

Bær-navn

Bær er det eldste ord for gard og er i gardnavna nå avkortet til By eller Bø. Slike navn må være av yngre opprinnelse og kunne først oppstå når gard i vår betydning av ordet var etablert.

*...av bær-navn har vi i Biri de tre nabogarder **Melby**, **Skjønsby** og **Klundby**. Dette må opprinnelig ha vært én gard, **By**. Disse tre garder med mindre bruk omkring kalles nå Klundbyroa og er et typisk eksempel på hvordan en ro eller grend er oppstått av en enkelt gard.*

Alle de tre bygarder er nevnt første gang i 1346. Når garden By ble delt, er derfor umulig å si. Melby ble skrevet a Medalbo og betyr det samme som Mælum – mellomgården. Den har vel da ligget mellom de to andre. Skjønsby ble skrevet a Skygnisbæ og forklares av Skygni – skjul, tarvelig hytte, men ordet kan også være avledet av skygna – å se seg om. Det kan da bety garden med den vakre utsikt, og det passer jo godt. Klundby ble skrevet a Klunduby og kommer antakelig av klundr – klundret, ujevnt terreng. Ennå sier vi jo at det er klundrete.

Bær-gardene er alle fra førhistorisk tid og kan iallfall føres tilbake til eldre jernalder. Når det er sagt at de er av yngre opprinnelse, enda de kan være opp til et par tusen år, så er altså yngre her et meget relativt begrep.

Fra Biri - Snertingdal Bygdebok, Bind I (Side 32–33). (Utgitt i 1951).

Abonnér på Biriavisa

For utflyttede biringer og eventuelt andre interesserte tilbyr vi utsendelse av Biriavisa. Avisa kommer ut fem ganger i året. Send postadressen din til:

post@biriil.no eller **Biri IL, PB 49, N-2832 Biri**

Pris kr 250,- for 5 utgaver. Innbetaling på konto: **2050.26.84826** (Biriavisa)

For nærmere informasjon ta kontakt med:
Øyvind Hårstad | oyvindh@hdo.no | Mobil: 990 20 523

BIRIAVISA • NUMMER 1 • FEBRUAR 2021 • UTGITT AV BIRI IDRETTSLAG
REDAKTØR Øyvind K. HÅRSTAD • E-post BIRIAVISA: post@biriil.no / www.biriil.no
ANNONSESALG Kjell HEIMDAL **DESIGN & PRODUKSJON** Trond ØDEGÅRDEN
TRYKK AMEDIA TRYKK & DISTRIBUSJON, INNLANDET (Biri)

Støtt oss med din **Grasrotandel!**

Grasrotandelen gir deg som spiller hos Norsk Tipping mulighet til å bestemme hvem som skal motta noe av overskuddet til Norsk Tipping.

Hver gang du spiller går inntil 7 prosent av din spillinnsats til den grasrotmottakeren du velger – uten at det går utover din innsats, premie eller vinnersjanse.

Vi oppfordrer deg til å støtte oss i BIRI IDRETTSLAG.

Bli Grasrotgiver i dag! Du kan bli grasrotgiver i alle Norsk Tippings kanaler eller ved å send SMS «**Grasrotandelen 975558169**» til 60000

Grasrotandelen

Norsk Tipping

GRASROTANDELEN GA BIRI IL KRONER 309.923

I 2020 fikk Biri IL inn hele kroner 309.923 gjennom Norsk Tippings Grasrotandel.

539 registrerte spillere har gitt sin 7%-andel til Biri IL, så også her viser folket i Biri stor dugnadsinnsats. Biri IL er en av klubbene i Gjøvik kommune med flest givere.

Vi hadde 13 flere givere og fikk inn 4.981 kroner mer enn det foregående året.

TAKK TIL ALLE SOM HAR REGISTRERT GRASROTANDELEN PÅ BIRI IL.

Fortsatt er det likevel mange som ikke har bestemt en mottaker for sin andel av det beløpet det spilles for, så vi håper sjølsagt at enda flere vil støtte oss.

De ekstra midlene som vi mottar gjennom denne grasrotandelen, tilsvarer faktisk nesten dobbelt så mye som vi tar inn i medlemskontingent i løpet av et år.

Dette medvirker også til at gruppene i idrettslaget kan konsentrere seg om aktiviteten og tilbudet til utøverne, i stedet for å være med å dekke inn driften av anleggene. Disse pengene er også til god hjelp for å holde medlemskontingenten vår på et meget lavt nivå.

Husk at din 7%-andel ikke går utover din premie eller innsats! Hvis du ikke registrerer spillerkortet ditt på en ideell organisasjon, så går pengene i stedet til Norsk Tippings fordelingspott.

– Magnar Linnerud, leder Biri IL

Norges Håndballforbund Region Innlandet

EN HILSEN FRA MOELVEN-BIRI J10

ELI KJENDSETH
TEKST OG FOTO

Vi har en ivrig gjeng på 13 jenter som trener sammen to dager i uka. De har hatt stor fremgang denne sesongen til tross for at det kun har blitt en kamp og mange avlyste treninger grunnet smittevern.

Vi krysser nå fingrene for at våre to siste kamper kan gjennomføres. Håndball er gøy!

Laget trenes av Katrine Smestad Svartbekk og Ranveig Tufte, mens lagledere er Gunn Berit Sagen og Eli Kjendseth.

Har du skrevet en artikkel du synes vi bør ha med i Biriavisa, eller ønsker du å annonsere i det neste nummeret?

Da er du mer enn velkommen til å ta kontakt med Øyvind eller Kjell!

Tekst og bilder sendes:
Øyvind Hårstad | oyvindh@hdo.no | Mobil: 990 20 523

Annonser:
Kjell Heimdal | stranten@start.no | Mobil: 950 67 779

MADSHUS THE CROSS COUNTRY COMPANY SINCE 1906 Eidsiva syljuåsen Totens Sparebank

MADSHUSSPRiNTEN ER UTSATT EN MÅNED

BIRI IL SKI
TEKST

Biri: Grunnet statlige covid-19-regler for arrangement, må Madshussprinten, som altså var planlagt arrangert søndag den 14. februar i Biri Idrettspark flyttes fram. Skigruppa i Biri håper nå å få arrangert den om en måneds tid.

Vi har nå flyttet datoen for arrangementet til lørdag den 13. mars, og håper det innen da har blitt oppmykninger i arrangementsreglene slik at det er mulig å arrangere skirenn igjen.

Madshussprinten er et arrangement som altså inngår i Madshus Skifestival som i en årrekke har blitt gjennomført her i Gjøvikområdet.

Dette er den 16. gangen at Biri Idrettslag skal arrangere Madshussprinten.

Vi håper virkelig det skal bli mulig for oss og de andre arrangørene i distriktet å gjennomføre alle de planlagte rennene i Madshus Skifestival i midten av mars.

Har du skrevet en artikkel du synes vi bør ha med i Biriavisa, eller ønsker du å annonsere i det neste nummeret?

Da er du mer enn velkommen til å ta kontakt med Øyvind eller Kjell!

Tekst og bilder sendes:
Øyvind Hårstad | oyvindh@hdo.no | Mobil: 990 20 523

Annonser:
Kjell Heimdal | stranten@start.no | Mobil: 950 67 779

INNTEKTER FRA BINGO

Biri Idrettslags andel av overskuddet på Bingo-inntektene fra spill hos Spilleriet Biri Trav ble på kroner 57.062 i 2020.

Takk til Geir Smeby som tilbød idrettslaget vårt å være et av de lagene som deler den delen av overskuddet som skal tilbakeføres til organisasjoner som driver barne- og ungdomsarbeid.

«Sagbruket på Biri foredler distriktets gode skogressurser og gir lokal verdiskapning.»

Moelven Mjøsbruket AS
moelven.no

Industrivegen 35
N–2836 Biri
+47 61 14 52 00

BIRI ILS KALENDER FOR 2021

Kalenderen skal nå være utlevert til de fleste husstander i Biri sentrum med omegn. Dessverre har vi nok heller ikke denne gangen klart å nå ut til absolutt alle medlemmene våre. Så til deg som ikke har mottatt kalenderen – eller deg som ønsker et ekstra eksemplar, så kan den hentes gratis i vår postkasse ved oppslagstavlene til Biri IL i gangen på **Extra Biri**, i **Biri Flerbrukshall** eller på **YX/7-eleven**.

Vi har lagt ved et støttebrev på kroner 200 sammen med kalenderen. Og vi vil derfor si, MANGE TAKK TIL ALLE DERE SOM HAR STØTTET OSS MED 200 KRONER – ELLER MER, dette har resultert i 12.600 ekstra kroner til driften av Biri Flerbrukshall.

Vi retter også en stor takk til alle annonsører i kalenderen vår! Dere gjør det mulig å få trykket denne kalenderen uten kostnader for idrettslaget.

Styret
Magnar Linnerud

MR MJØSEN REGNSKAP

Autorisert regnskapsførerselskap

Ditt lokale regnskapskontor!

Vi utfører alle regnskapstjenester (Bokføring, fakturering, lønn, årsoppgjør, konsulenttjenester mm.)

For alle selskapsformer innen Landbruk og annen næringsvirksomhet.

Andreas Ekern 971 16 275

Knut Røkke 456 13 176

post@mjosenregnskap.no

For mer informasjon: www.mjosenregnskap.no

Kontoradresse: Fautvegen 11, 2836 BIRI

BIRI DEKK & SERVICE AS

Våre åpningstider er mandag til fredag 08:00 – 16:30
Lørdag etter avtale.

Vi kan treffes på telefon: 901 13 112
eller e-post: biridekkogservice@gmail.com

BIRI DEKK & SERVICE AS

Birivegen 69, 2836 Biri

Lions Strandenga

BIRI-JFF 1955

AKTIVITETER FOR FAMILIEN PÅ LIONS STRANDENGA LEIRSTED, BIRISTRAND

ISFISKE PÅ MJØSISEN

LIONS vil i samarbeid med Biri Jeger- og Fiskeforening invitere til isfiske på Mjøsa.

Fint med utendørs aktiviteter i denne koronatiden.

LØRDAG OG SØNDAG 6. og 7. februar

Samt helga den 20. og 21. februar 2021

Lørdager fra klokka 11.00 til 15.00
Søndager fra klokka 12.00 til 15.00

Begge søndagene vil det også bli arrangert pilkekonkurranse i tre klasser:

- Juniorklasse (4–15 år)
- Dameklasse
- Herreklasse.

Det vil være mulig å få låne utstyr, men ta med eget utstyr om du har.

Det vil bli satt opp bålpanner og griller.

Husene på Strandenga vil åpnes som varmestuer.

Ingen servering innendørs pga. smittebegrensninng.

LIONS vil stå for salg av kaffe, varm solbærtoddy og grillpølser med lompe.
(betaling med vipps eller kontanter).

NB! Husk nasjonale- og lokale smitteverntiltak når det gjelder KORONA!

VEL MØTT TIL HYGGELIGE AKTIVITETSDAGER!

THE INTERNATIONAL ASSOCIATION OF LIONS CLUBS

ISFISKE-TREFF VED STRANDENGA

HARALD EIKREM TUSVIK
TEKST OG FOTO

Biristrand: Strandenga Leirsted, i samarbeid med Biri Jeger- og fiskeforening og Lions Club Innlandet, er «skitt leie av alt korona-maset, og all nedstenging av morsomme og sosiale aktiviteter». Vi har derfor bestemt oss for å lage ett, eller kanskje flere, arrangement på Mjøsisen, utenfor leirstedet vårt.

Første arrangement ble arrangert 6.–7. februar, og om dette ble vellykket blir det altså en ny samling allerede 20. –21. februar.

Biri JFF vil bore opp mange hull i isen, «alene-hull», eller et mindre antall «familie-hull», med flere hull i nærheten av hverandre. Da kan både mor, far og juniorer fiske sammen. Det er også mulig å komme alene og fiske fra sitt eget hull, gjerne selvboret hvis du har med eget isbor.

Biri JFF har også et antall med pilkestikker og annet aktuelt utstyr, Dette kan lånes ut til de som ikke har slikt utstyr. Vi vil også kunne bistå med nødvendig agn (maggot).

Servering

Lions Club Innlandet vil organisere tilgang på eventuell «matforsyning». Av smittevernhensyn vil det ikke være servering innendørs, men utendørs vil det være mulig å få kjøpt grillpølser i lomper, solbærtoddy og kaffe. Det er selvsagt lov å ta med egne medbrakte «nistepakker». Griller vil være varme og tilgjengelige, eventuelt betjente.

Med godt vær vil vi gjøre vårt beste for å få laget mange sitteplasser og bord, spredt på forskjellige steder som også ivaretar nødvendig smitte-begrensning. Låven og Grillbua vil være åpne og tilgjengelige som varmestuer. Toaletter er også tilgjengelig.

Konkurranse

Under dette første arrangementet vil det også bli pilkekonkurranse på søndag. Klasseinndelingen vil være: dameklasse, herreklasse og juniorklasse. Antall fisk, samt vekten på denne, vil være avgjørende i konkurransen.

Dette er noe vi aldri har gjort tidligere, og det vil være moro om dette kan bli en trivelig aktivitet utover våren, så lenge isen er trygg.

Alle hull (hvis de ikke fryser igjen) vil være tilgjengelige for allmenn bruk hele våren (til isen er borte), selv om leirstedet ikke er noen egne arrangement på isen. Også hvis skolene vil ha egne turer. Men da må vi få beskjed, så varmestue og toaletter kan bli tilgjengelig.

Sikkerhet

Det blir satt opp sperrebånd/markeringer rundt selve området det fiskes fra. Dette er av sikkerhets-grunner, for å unngå at noen forviller seg inn mot elveos og annen utrygg is.

Istykkelsen blir målt i forkant av arrangementet. Dagstykkelsen målt den 1. februar var på ca 45 cm, omtrent 100 meter ute fra land. Isen vokser kontinuerlig så lenge det er kaldt. Men Mjøsisen kan være lumsk, ikke minst pga. bekker, elveutløp og strømmer. Spesielt kan det være lumskt der det ligger snø på isen.

Smittevern:

Vi vil gjøre vårt ytterste for å overholde de generelle nasjonale og kommunale reglene for smittebegrensning som gjelder i de aktuelle tidspunkta vi har arrangement.

Parkering:

Etter at det litt tidligere kom snø/regn/kulde stort sett samtidig, sliter vi litt med å rydde store parkeringsplasser. Men, det er plass både ved båthuset, noe ved Kløverstua og noen plasser vis-a-vis Flutua. Dette skal vi få til!

OBS-OBS!
Ettersom alt foregår utendørs, kan det bli kaldt. Vær derfor nøye med påkledning/antrekk. «Varmestuene» er tilgjengelig om kuldegradene skulle bite for sterkt.

FYSIOTERAPEUT

RUNE BECHMANN-PEDERSEN

Fysikalsk behandling – sko- og såletilpasning

Fysioterapeut Rune bechmann-Pedersen ved
Mjøsen kiropraktorklinkk Storgata 150, Moelv

Kontakt: Telefon 995 91 475 – E-post: rbpedersen@hotmail.com.

ELITEN ELEKTRO

-DIN ELEKTRIKER PÅ BIRI-

Tlf.: 90 81 80 90

Mail: trond@eliten-elektro.no

Web: www.eliten-elektro.no

EXTRA

EXTRA STORT UTVALG TIL EXTRA LAVE PRISER

VÅRT PRISLØFTE
VI GJØR ALT
for at du skal handle
Extra BILLIG

ÅPENT: 07–23 (08–21)

EXTRA BIRI

coop.no/extra

Coop Extra Norge extra_norge

TANNLEGENE I BIRI

TANNLEGE **ANNE SOLÅS**

MNTF

TANNLEGE **HEIDI SÆTERBAKKEN**

Vi har felles telefonnummer:

611 85 362

Begge tannlegene utfører også den offentlige tannhelsetjenesten i Biri distrikt.

Vi tar nå også inn nye pasienter.

PLANER FOR BIRI

KJETIL ULSET
TEKST

Gjøvik: Kommunestyret i Gjøvik har som kjent vedtatt at det skal bygges en ny barnehage og en ny barneskole i Biri. Samtidig har politikerne bestemt at både barnehagen og barneskolen skal bygges i umiddelbar nærhet til Biri Ungdomsskole. Dette er store og omfattende byggeprosjekter, som definitivt vil sette sitt preg på Biri.

Når en ny barnehage og barneskole skal bygges, skal det skje mye «i kulissene» før den berømmelige spaden stikkes i jorda, og bygginga for alvor starter. Det viktigste og største arbeidet forut for byggearbeidet starter, er at det skal lages en reguleringsplan for området.

En reguleringsplan er en plan som systematiserer hvordan en kommune styrer utviklinga av et område. Hvordan skal området se ut? Hvor skal vi ha fritidsområder? Hvilke veger tenker man trafikken til og fra barnehage/skole skal benytte, osv osv.

Dette er et omfattende og tidkrevende arbeid, og innbyggerne i området må definitivt få si hva de mener.

En måte som Gjøvik kommune ønsker å sikre innbyggerinvolvering på, er via **Biri Bygdelab**. Gjennom det prosjektet skal alle få anledning til å medvirke. Skoleelevene er invitert til medvirkning gjennom et opplegg som kalles *Barnetråkk*. Der kan barn og ungdom få si noe f.eks om snarveger og stier de benytter, om behov for utbedringer, om det er spesielle områder eller steder de synes er skumle, eller andre ting som ligger dem på hjertet. Øvrige innbyggere i området vil få tilsvarende mulighet gjennom et arrangement og opplegg som heter *Bygdetråkk*.

Tomtevalg for barnehage og barneskole er langt på veg gitt ut fra ordlyden i kommunestyrevedtaket.

Allikevel mener vi det er forhold med byggene og rundt byggene som innbyggerne skal medvirke rundt. Beliggenheten blir som nevnt i umiddelbar nærhet av ungdomsskolen. Det betyr også at det ikke blir langt unna sentrum. Derfor tenker vi å spørre barn, ungdom og voksne om hvordan vi kan tilrettelegge og utforme uteområdene rundt skole og barnehage på en slik måte at de kan bidra til at Biri kan bli et attraktivt område for barn og ungdom å benytte også utenom vanlig skoletid.

Barnehagebygg, og kanskje først og fremst skolebygg, er på mange måter også et slags «miljøbygg» i den forstand at de rommer aktiviteter også på kvelds- og helgetid. Derved er det mange forhold som bør ivaretas når slike bygg skal bygges.

Derfor vil det i løpet av den nærmeste framtida bli satt ned brukergrupper. Disse gruppene skal være med å utforme byggene. Sjølsagt skal brukere av byggene i kjernetida til barnehage og skole være med i brukergruppene. Men det er også viktig at vi prøver å ivareta så godt vi kan de ønskene og behovene som lag og foreninger som leietakere på kveldstid måtte ha. Er det f.eks. et korps eller et kor som kommer til å søke om å få ha øvelsene sine i et av de nye byggene? I så fall, er det spesielle hensyn som da må tas mht. lagerplass og akustiske forhold, bare for å nevne noe.

Sjølsagt er det ikke mulig å imøtekomme alle ønsker og behov som måtte finnes, men vi ønsker oss et levende og aktivt Biri.

Det skal Gjøvik kommune legge til rette for.

Derfor ønsker vi et innspill og et mylder av ideer og tanker før arkitektene tegner ferdig bygg og uteområder.

Når disse tingene er gjort, vil vi etter planen å dømme se framtidsrettede bygg til beste for bygda, reise seg i Biri.

HILSEN FRA NORDBY GÅRDSBARNEHAGE

NORDBY GÅRDSBARNEHAGE
TEKST OG FOTO

Biri: Det nye året har gitt oss mange flotte dager med nydelig vintervær, fantastiske skiforhold, masse fryd og glede i akebakken – og mye naturlig glede over stokk og stein i gårdsbarnehagen.

I barnehagefjøset vårt har vi mange dyr som trenger mat og stell hver dag, morgen og ettermiddag. Det er stor mestringsglede og opplevelse av å være til nytte når barna, med redskap tilpasset deres størrelse, aktivt er med på stell og fôring.

I alt dette arbeidet ligger det mye læring for barna våre; empati og omsorg gjennom kos og stell av dyra, samarbeid når arbeidsoppgavene skal utføres og motorisk gjennom kroppslig aktivitet og arbeid.

Opplevelsene barna får gjennom fjøsstell og aktiviteter i fjøset, gir barna stor inspirasjon til lek. Det gir de en stor innsikt i sammenhengene på gården, og hvor maten komme fra.

Å gå på tur er en viktig del av vår hverdag. Ute på tur følger vi livet i naturen til de ulike årstidene. Det er her og nå som gjelder og selve turen er målet i seg selv. I disse dager er det bl.a. småfuglene som studeres og får mye oppmerksomhet og mat fra små og store i barnehagen. Vi bruker ofte uteplassene våre; øvre-, nedre-, og midtre grillhytta, i tillegg til skogen og nærområdet rundt gården. Ingen turdag er lik, men alle turdager inneholder undring, lek og aktivitet, på barnas initiativ og premisser. Med bevisste voksne, som ser, anerkjenner, støtter, motiverer og inkluderer barna og deres undring og nysgjerrighet, er turene en enorm leke- og læringsarena. Turene gir oss et fantastisk samhold og opplevelse av fellesskap.

Vi hilser til alle sambygdinger og ønsker dere fine vinterdager!

Hilsen fra oss i Nordby gårdsbarnehage

NORDBY
Gårdsbarnehage

Best energi

Diesel – Biofyringsolje – Bioparafin

Trenger du olje til traktor, frostvæske og fett så har vi det på lager.

Din lokale forhandler

Vi er der du er

Best energi
Bergum og Skogli Oljeservice AS
Kjell: 911 25 259 / Bjørn Erik: 970 28 094

NÅR TIDEN STOPPER OPP
BLIR ØYEBLIKK TIL MINNER

Nettum
- BEGRAVELSESBYRÅ -

ØISTEIN NETTUM
SYNNØVE RUSTAD

T • 61 18 69 40
• Hele døgnet
www.nettum.no

- Mer enn bare blomster

Sentrum Blomster
Biri Snertingdal

* **Blomster**
* **Interiør**
* **Garn**
* **Klær**

Vi utfører alt av blomsterbinderi, til både sorg og glede!

Vi samarbeider med Nettum begravelsesbyrå.

Biri
Birivegen 79
tlf: 611 85 232

Snertingdal
Snertingdalsvegen 1726
tlf: 611 80 370

SKISESONGEN I GANG I REDALEN

REDALEN IL SKI
TEKST OG FOTO

Redalen: Endelig er skisesongen i gang i Redalen. Det har vært lite snø en periode, og deretter ordentlig kaldt. I uke 4 startet imidlertid skisesongen i Redalen opp for året.

Det er treninger på tirsdager fra klokka 18.00 til 19.00 og det er Mari Gladhaug og Richard Korsen som er årets trenere. Treningene er åpne for alle fra 5-6 år og opp til og med ungdomsskolealder.

Onsdag 27. januar 2021 startet klubbrennene opp igjen, og onsdager vil bli fast renndag om ikke kulde setter en stopper for rennene.

Det vil bli lagt ut informasjon på facebooksidene til Redalen IL Ski.

Her er det plass til alle som vil ta seg en skitur med startnummer på.

Påmelding er ved kiosken klokka 18.30 og starten går et kvarter senere, det vil si klokka. 18.45.

Det koster 40 kroner å delta og det blir det servert varm saft og pølse til deltakerne etter målgang. Betaling foregår med Vipps til 10922.

Klubbrennet er åpent for alle skiglade uansett alder. Velkommen ut på ski!

Har du skrevet en artikkel du synes vi bør ha med i Biriavisa, eller ønsker du å annonsere i det neste nummeret?

Da er du mer enn velkommen til å ta kontakt med Øyvind eller Kjell!

Tekst og bilder sendes:
Øyvind Hårstad | oyvindh@hdo.no | Mobil: 990 20 523

Annonser:
Kjell Heimdal | stranten@start.no | Mobil: 950 67 779

SYVERS HJØRNE

BORING: Det gjelder å komme til bunns.

BORING FOR VEG PÅ FØRSTE TIRSDAG I ADVENT

SYVER AASBERG
TEKST OG FOTO

Biri: Første tirsdag i julemåneden kom jeg over dette historiske motivet. Tatt fra ytterst på moloen nede ved båthavna. Det er boring. Ikke oljeboring, men mer å kalle for vegboring. Her er boreplattformen i ferd med å sjekke bunnforholdene nedenfor Diseth.

Langt i bakgrunnen ser vi Brynstadberget og Lundeberget. Til venstre for plattformen på bildet var det for over 100 år siden en dampsag og mursteinfabrikk. Og de som er nitti år kan fortelle om tømmertransport med hest ned til stranda. Da kom de fra Gullordroa nedover akkurat ovenfor tunet på Brynstad, forbi Fautmoen, gjennom vegen som nå heter Sigstadplassen og la opp tømmeret like nedenfor der pumpehuset står i dag.

Da nyvegen fra Klomsteinroa og ned forbi Gullordroa kom midt på 1920-tallet ble tømmeret dratt og slept på den. Den gangen var tømmeret barka før framkjøring og her nede ble det buntet i hop og dratt nedover Mjøsa med båt.

Hundre meter til høyre for boreplattformen, inni skogkrullen mellom vegene, der lå Tjennet. Det var badeplassen for de yngste biringene, de som nå er 60–70 år gamle. Til venstre for bildeutsnittet dere her ser, så kaltes området for Paradisbukta.

Som mange av Biriavisas lesere har funnet ut så skal det bygges en ny og breiere E6 (en «motorveg») fra Moelv, over Mjøsa, forbi Biri, Biristrand, Lillehammer, Fåberg og til Øyer. Da blir det utvidelser også forbi her dette bildet er tatt.

Når det skal bygges så mye veg som planene er nå må man kjenne undergrunnen godt. Ellers blir det setninger. Jamfør at det nå har vært boret rundt omkring nede ved den nye brutraseen i to år. Alt dette for å skaffe sikker kunnskap for ingeniørene som skal planlegge den nye store.

Om få år kan vi kjøre på motorveg fra Biri til Roma.

SERIEMESTER 2020: Ole Amund Sveen i aksjon for Bodø/Glimt.

ET SPESIELT ÅR FOR OLE AMUND

SYVER AASBERG TEKST
(FOTO INNSENDT)

Redalen: Ole Amund Sveen var veldig ivrig på fotball fra han var liten gutt. Oppe på banen til Redalen støtt og stadig. Og han fikk være med de eldre ungene og spilte masse kamper sammen med dem i tillegg til for sine egne lag.

Omtrent som Pål Haugland (også Redalen) og Øyvind Sørum i Biri. De guttene kjenner hverandre forøvrig godt, de har spilt mye sammen gjennom årene – også i høyere divisjoner.

Men, så var det Ole Amund da. Han har i tillegg til hjemmeklubben Redalen også spilt for Raufoss, Strømsgodset, Hamarkameratene, Hødd, Sogndal, Bodø/Glimt og nå Mjøndalen. Ole Amund er rask og utholdende og han var det vi kaller en anvendelig spiller. De siste årene har han stort sett spilt langt fremme på banen.

For noen år siden brakk han begge leggbeina i en kamp for Sogndal. Etterpå ble det fem operasjoner og det tok to år før han var i full gang igjen. Mye kjedelig opptrening med andre ord.

I 2019 ble han solgt til Bodø/Glimt og spilte mye den høsten. Så slo han opp en gammel skade på senhøsten og kom på etterskudd med opptrening til 2020-sesongen, koronasesongen. Dette var det store året til Bodø/Glimt, med suverent seriemesterskap i eliteserien. Det var en fast stamme på dette laget som stort sett spilte hele tiden. «Never change a winning team» var nok hovedinnholdet i klubbens spillerpolicy i 2020. Ole Amund var som oftest reserve og fikk en del innhopp. Nok til at han fikk medalje som seriemester. Men, Ole Amund er født i 1990 og har passert de 30 og ønsket mer spilletid. Han er såpass opp i årene at han vil ikke sitte som reserve til han blir mange-og-tredve. Så han signaliserte at han ønsket seg til en annen klubb.

San Siro, «Ælv classico» og kvalifisering i romjula
Høsten ble spesiell. Først var han med på turen da Bodø/Glimt spilte kvalifisering for spill i Europaligaen mot det Italienske storlaget AC Milan på San Siro i Milano. Stor stemning og en god opplevelse tross få tilskuere på grunn av koronaregler. Ole Amund fikk ikke være med i spilletroppen fordi han da var på vei ut. Milan vant med 3–2, men Bodø/Glimt lå nesten på høyde spillemessig. Så det var en fin forestilling. Kort tid etterpå ble Bødø/Glimt spilleren Jens Petter Hauge kjøpt av Milan der han nå er på venstresiden i angrepet på samme lag som svensken Zlatan.

Sveen derimot ble kjøpt av Mjøndalen, tettstedet av samme navn en halv mil vest for Drammen på vestsiden av Drammenselva. Mjøndalen lå langt nede på tabellen i eliteserien og var på vei «mot stupet»; nedrykk til førstedivisjon.

Her ble det vei i vellinga! Mjøndalen sto storebror Strømsgodset fra Drammen 3–0 i seriekamp i høst, med første scoring av Ole Amund Sveen! Dette er av de store klassiske lokaloppgjør i fotballen i Norge. Og ikke nok med det; fjerde juledag (temmelig sent i fotballåret på grunn av «korona-komplikasjoner») vant Mjøndalen 3–2 over Sogndal i avgjørende kamp om retten til å spille i elitedivisjonen i 2021. Ole Amund laget to mål!

Så får vi håpe da, Ole Amund, at beina dine holder godt nå og at du får er flott 2021-sesong. Nå i slutten av januar er det kaldt på Biri og stålis så langt øyet kan se. Vi fyrer med ved og tenker på grønt gras innimellom skisporten på fjernsynet... (PS! Det tar drøyt to og en halv time med bil fra Biri til stadion i Mjøndalen.)

ÆLV CLASSICO: Fra lokaloppgjøret mellom Mjøndalen og Strømsgodset.

GRÅSTEINSBUA

Om Gråsteinsbua

Gråsteinsbua stod ferdig våren 2009 og er en åpen bu. Lions Biri og Biri jeger og fiskeforening eier og drifter 50% hver. Grunneier er Ole Håvard Hauger på Biristrand. Det er bilder og informasjon i bua om historien og opplevelsene.

I 2020 har rundt 600 stykker skrevet seg inn i hytteboka. Vi regner med at mer enn 1.000 stykker har vært på stedet.

Bua ligger solvendt til i et løypekryss og er blitt et attraktivt mål for alle aldersgrupper.

Bruk av bua og området krever ansvarlige brukere. Ingen skal måtte rydde etter andre. Inventar og ved fraktes inn på dugnad. Det er oppslag i bua om hvem som er kontaktpersoner.

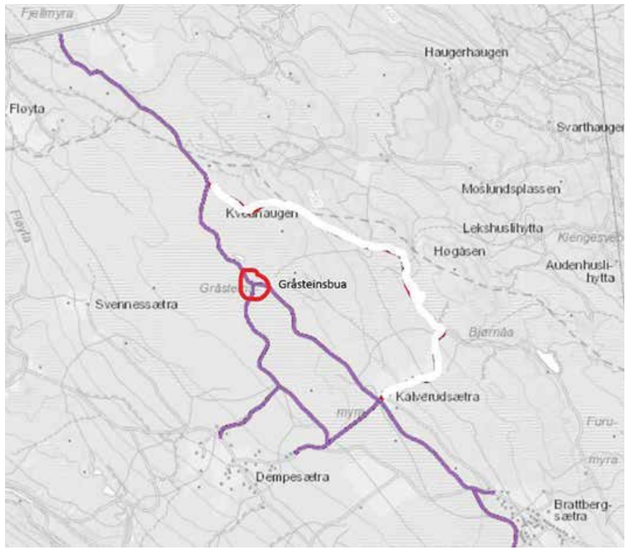

STEMNINGSFULLT: Magisk stemning under konserten i 2018.

26. FEBRUAR 2021 KL 2000

MÅNESKINNSKONSERT PÅ MYRA

REIDAR AAS
TEKST OG FOTO

Biri: I denne litt utfordrende tiden, trenger vi noen gode opplevelser som forhåpentligvis kan gjennomføres etter gjeldene smittevernregler i friluft og inviterer til måneskinnskonsert ved Gråsteinsbua fredag 26. februar kl. 20.00.

I 2018, omtrent på den samme tida på året, ble det arrangert en tilsvarende konsert ved Gråsteinsbua. Dette følte vi var så vellykket at det fristet for gjentagelse. Nå trenger vi dette mer enn noen gang, med de restriksjoner og forbehold som måtte komme.

Dette får vi til og vi tar utfordringen med det været vi får. Det å oppleve flere som kommer på ski med hodelykt, se området med levende bål og trolske toner vil gjøre dette unikt – slik som ved forrige konsert.

En prosjektgruppe ledet av undertegnede organiserer arrangementet, men Lions Biri står som formell ansvarlig arrangør. Etter gjeldende smittevernregler kan en nå ved slike tilstelninger være max 200 personer ute i friluft.

Fremmøtte vil måtte registreres og må følge stedets anvisninger. Det er ellers en forutsetning at den enkelte tar eget ansvar for å følge de sentrale og lokale retningslinjer.

Vi må ta forbehold om det kan komme endringer i smittevernreglene som kan få konsekvenser for å avvikle konserten.

Informasjon om dette vil komme på Facebook.

Vi sees!

MUSIKER: Stein Villa under konserten på Gråsteinsmyra for to år siden.

NYTT i REDALEN I KORONAÅRET

BØTTEJEGER: Åge Jevnesveen ved en av bøttene på julejakta.

KVILE: Rasteplass ved Sagdammen.

Redalen: «Hva i all verden får bygdefolk og andre til å komme seg ut på nye, ukjente stier og samtidig leite etter røde plastikkbøtter med bokstaver i», spurte mange i Redalen seg tidlig på sommeren?

JORUN A. LILLEENG TEKST
ANNE JEVNESVEEN NORDBY FOTO

Svaret fikk vi da vi mottok kart i postkassa med oppfordring til å «jakte på barnebøtter» med bokstaver i. Mange lot seg lokke ut i skogen på slik jakt; hele tre ganger i løpet av året. De ivrigste har besøkt alle turmålene og løst alle rebusene. Den siste jakta ble imidlertid litt tøffere – i alle fall uten truger, men også denne gangen kom det inn mange svar.

Det har vært mange ivrige bøttejegere som har fått fine turer gjennom sesongen og noen har til også fått sine velfortjente premier.

• Den første bøttejakta tidlig på sommeren hadde **Bakåsen** som svar og vinnerne var: Turid Tveit, Vilde Frydenlund, Trym Svehagen og Ann-Chatrin Brendbakken

• Den andre høstjakta hadde **Amundrud** som svar og vinnerne der var: Marianne Vollen Myrum og Snorre Haug.

• I julebøttejakta var rebusen noe spiselig – **krumkake** – og vinnerne der var: Oddbjørg Berget, Maria Haug Slåttum, Åge Jevnesveen, Aage Strandbakke og Stein Olav Svehagen.

Her satte nok muligens de som hadde lagd oppgavene mest pris på å få løsningen servert i kakeform.

Vi tar med noen bilder fra bøttejakta, fotografert av Anne Jevnesveen Nordby. Hun greide jammen å lokke med seg bror sin helt fra Biri for å delta på alle bøttejaktene.

INNUNDER GRANA: Bøtte funnet på Kollsætra i vinterlandskap.

ÆLVESTiENS VENNER - BØTTEJAKT

TEKST **LARS GØRAN KLETTHAGEN**
OG RONNY AALSETH

Bakgrunn:

Folk i bygda har i alle år brukt området på begge sider av Stokkelva i nedre del av Snertingdal og i Redalen til turgåing. Det er milevis med skogsområder og kilometervis med traktorveger og stier. Mange har bidratt til å rydde frem igjen gamle stier og laget noen nye. Ælvestiens Venner har sitt utspring fra dette ønsket om å opprettholde og merke noen av bygdas fine stier.

Antall medlemmer i foreninga er vi litt usikre på. Her finnes ingen leder, kasserer, sekretær eller budsjett. Medlemskapet er helt gratis og omfatter til enhver tid de som setter pris på og bruker turområdet. Foreløpig har vi ikke mottatt noen utmeldinger.

Budsjettet de siste årene har vært på 0 kroner og dette har stemt bra med regnskapet som har vært det samme. Et par styremøter har vi måtte gjennomføre både høsten 2019 og 2020 da Mjøsbygda Redalen Grendelag og sanitetsforeningen har gitt pengegaver til venneforeningen.

Det ble raskt avklart at pengegavene skulle brukes til et par rastebenker og ei bålpanne som ble satt opp langs Ælvestien.

Ælvestiene:

Vi fant ut at vi ville prøve å få laget et kart hvor stiene i dette fine turområdet skulle tegnes inn. Noen navneskilt har vi fått satt opp tidligere år – men vi manglet et kart. Etter en del prøving og feiling med forskjellige kartgrunnlag lastet ned fra nettet, hadde vi ved hjelp av klipp, lim og kopimetoden – 1. versjonen klar våren 2020.

Ælvestien, Myrestien, Steinslistien m.m. hadde etter hvert blitt kjente navn for turgåere og nå hadde vi også fått dem inn på et kart. Da er det jo naturlig å lage en «Bøttejakt»!

Bøttejakt:

Rundt omkring i distriktet arrangeres det stolpejakt med stor deltagelse. Ikke minst våren 2020, hvor turer i skog og mark pga. smittevernhensyn har vært en av de aktivitetene som fortsatt har vært mulig å gjennomføre.

Vi fant ut at vi ville lage vår egen lokale jakt – og da ble løsningen «Bøttejakt»! Plastbøtter med postnummer og en bokstav ble hengt opp langs stiene. Oppgaven bestod i å finne alle bøttene, notere bokstavene og sette disse sammen til et stedsnavn i Redalen. Kart ble delt ut til de som ønsket det og det tok ikke lang tid før første kvinne hadde løst bokstavrebusen.

Utover våren fikk vi inntrykk av at «Bøttejakta» hadde blitt et tilbud som de fleste i bygda kjente til og mange var ute på «jakt»! Totalt var det ca. 80 stykker som ønsket seg kart. At så mange kom seg ut i det fine turterrenget, motivert av en «Bøttejaktrebus» synes vi er veldig moro. Har vi i tillegg bidratt til at noen flere har kommet seg opp av sofaen og pådratt seg litt tiltrengt mosjon – så er vi fornøyd med det.

Det heter seg at en ikke skal gjenta en suksess – men fra 1. august prøvde vi oss med det. Ønsker om ny «jakt», med økt vanskelighetsgrad, hadde kommet i løpet av sommeren. Dermed var «Høstbøttejakta» i gang. Antallet som hadde ønsket kart var igjen omtrent 80 stykker og «bøttejegere» har blitt observert på både multemyrer og i nærheten av gode kantarellplasser.

På vinteren blir mange av stiene tråkket opp med truger. Vi gjennomførte rundt jul en «julebøttejakt». Her ble det hentet ca. 75 kart fra postkassa mi i Snertingdalsveien og det ble tidvis observert stor trafikk uti skogen.

Malermestrene
INDRE ØSTLAND AS

Malerarbeid
Våtrom

Gulvlegging
Gulvavretting

Husk også alltid gode tilbud og god service
i vår fargehandel på Biritunet.

Vår fagkunnskap er din trygghet!

www.malermestrene.no
Telefon: 611 80 027

ÅPNINGSTIDER: MANDAG-FREDAG: 09.00-17.00 LØRDAG: STENGT

KlukeAgri

Rådgiving og prosjektledelse innen:

Driftsbygning, bolig etc
- Tegning
- 3D visualisering
- Byggesøknad

Øyvind Schiager
Tel: 416 71 138
Epost: oyvind@klukeagri.no

Mekanisk konstruksjon
- 3D modellering
- Produktutvikling

Håvard Schiager
Tel: 908 38 577
Epost: havard@klukeagri.no

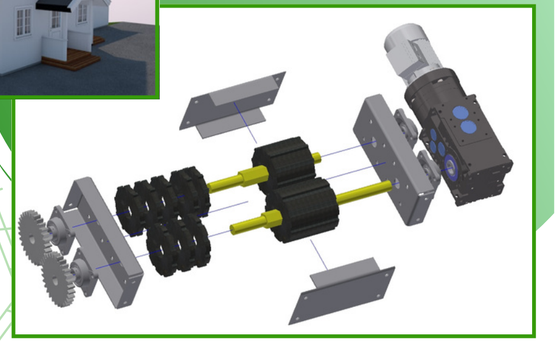

ILDSJELER: Lars Gøran Kletthagen og Ronny Aalseth med de synlige bevisene på at de er årets redølinger.

ÅRETS REDØLiNGER 2020

JORUN A. LILLEENG TEKST
ANNE JEVNESVEEN NORDBY FOTO

Redalen: Den årvisse utdelingen av utmerkelsen Årets Redøling fikk i år en litt annen ramme enn tidligere. Prisen har blitt delt ut på den godt besøkte Bygdedagen i Redalen som har vært arrangert siden 2012 – og som har vært gjennomført tidlig i juni hvert år siden da. Helt til 2020 kom...

Både Bygdedagen og andre arrangementer har blitt avlyst eller utsatt dette «koronaåret», men komiteen i Mjøsbygda Redalen Grendelag fikk med seg alle foreningene i Redalen (6 i tallet) til å nominere kandidat til prisen. Ingen grunn til ikke å hedre noen som faktisk har greid å utgjøre en forskjell på et slik år, var noen av begrunnelsene vi fikk.

På en meget enkel tilstelning på Klubbhuset i Redalen onsdag 20. januar 2021, ble to ildsjeler som kaller seg «Ælvestiens venner», Ronny Aalseth og Lars Gøran Kletthagen, tildelt hver sin plakett som synlig bevis på at de blir satt pris på av bygdefolket. Sammen med prisen fulgte 5.000 kroner som de formodentlig finner et godt prosjekt å bruke dem til.

De har tidligere mottatt penger fra Mjøsbygda som de har kjøpt krakk og bålpanne ved badeplass for, og penger fra Redalen Sanitetsforening til krakk ved en av turstiene.

Vi tar med fra begrunnelsen for utnevnelsen:
- Tar initiativ til å gjøre noe som er svært positivt for bygda.
- Har satt i gang mange ulike tiltak som veldig mange har hatt glede av.
- Utført mye arbeid med rydding av gamle stier, merket, kvistet, satt opp bruer, kvileplasser og bålplass ved badeplass.
- Fått i gang et lavterskel aktivitetstilbud for hele familier både i Redalen og for andre som har villet være med.
- Fått i stand Redalens svar på Stolpejakten – *Bøttejakt* – som har vært tre ulike jakter på plastbøtter og med bokstavquiz som svar.

Dette har engasjert mange og medført at flere har fått seg nye turopplevelser i et nærmiljø de har blitt bedre kjent i da disse stiene en periode ikke har vært i bruk, og ingen har greid å ta seg fram uten den gode merkingen som er gjort.
- Mange har spesielt nevnt at disse to på eget initiativ og uten noen form for støtte har brukt mye fritid, materialer og arbeidskraft til å tilrettelegge for å få folk ut på tur.
- Skolebarn og andre har benyttet bade/bålplassen, og disse har potensiale til å kunne benyttes enda mere til sosiale lag når det er mulig å samle flere – og når tilbudene blir enda bedre kjent.

Avslutningsvis tar vi med fra historielagets begrunnelse: «*Disse to er med sin innstilling og dugnadsiver gull verdt for bygda*».

De kaller seg Ælvestiens venner og en kan nok si at de har blitt hele bygdas tursti-venner.

Dugnadsinnsatsen som er lagt ned gjennom år med rydding, merking, kvisting, bæring av materialer og snekring har blitt lagt merke til. Slik også med de ulike Bøttejaktene som har engasjert mange i dette året som det har vært lite av aktivitet ellers.

Dette har vært kjærkomne bidrag til at folk kommer seg ut og på nye stier.

ÅRSMØTE BIRI IL

Biri Idrettslag avholder årsmøte på Klubbhuset i Biri Idrettspark

Søndag 7. mars 2021, kl 18.00

Vanlige årsmøtesaker.
Saker som ønskes behandlet må være styret i hende 14 dager før møtet.

www.biriil.no

Biri Idrettslag – Postboks 49, N-2832 Biri
Mobil: 970 29 575
Mail: post@biriil.no

UTDELING: Butikksjef på Extra Biri, Jørgen Bjørnhaug, nestleder Biri IL, Monica Eikrehagen og adm.dir Coop Innlandet, Dag Roger Rinde.

GAVE FRA COOP INNLANDET TIL BIRI IL

MONICA EIKREHAGEN TEKST
BIRIAVISA FOTO

Biri: Via Facebook oppfordret Coop Innlandet sine medeiere til å komme med forslag på kandidater til en pris på kroner 10.000 som skulle deles ut i hver region.

I Vest-Oppland kom det forslag på fire ulike lag og foreninger, som Coop-eiere altså via medlemsappen kunne stemme på. Det kom inn flere forslag på Biri Idrettslag.

Derfor: mange takk til alle som foreslo Biri IL og som ga sin stemme til oss! Dette er kjærkomne kroner til drift av idrettslaget. Dette er ikke første gangen biringene stiller opp for idrettslaget sitt.

Slik innsats gjør at vi fortsatt kan holde åpne anlegg for befolkningen i bygda vår, samt opprettholde en lav inngangsbillett for å kunne være med på aktiviteter.

Monica Eikrehagen,
nestleder i Biri IL

Om denne utdelingen
– Coop Innlandet feirer 100.000 medeiere

Samtidig som Coop Innlandet utbetaler et rekordstort kjøpeutbytte til sine medeiere, runder samvirkelaget 100.000 medeiere. I takt med økende interesse for delingsøkonomi opplever Coop at flere og flere kunder ser verdien av å være medeier hos Norges nest største dagligvareaktør. Eier du litt, bestemmer du litt! Som medeier i Coop kan du være med på å bestemme fremtiden for Coop. Sammen skal vi eie og drive Coop! Nå passerer Coop Innlandet hele 100.000 medeiere, samtidig som de utbetaler rekordhøye medlemsfordeler til medeierne på over 44 millioner kroner for 2020!

– Medeierne er våre beste og mest lojale kunder, og vi er veldig stolte og glade for at vi nå er hele 100.000 medeiere. Dette er en viktig milepæl for oss, sier Dag Roger Rinde, administrerende direktør i Coop Innlandet SA. Rinde forteller at Coop Innlandet fikk 4.087 nye medeiere i 2020. 45 prosent av de nye medeierne var under 30 år, mens hele 68 prosent var under 40 år.

– Ekstra gledelig er det å se at så mange unge er blitt medeiere. De yngre kundene våre er i tillegg til delingsøkonomi opptatt av samfunnsansvar og tilgangen til sunn og bærekraftig mat. Alt dette får de hos oss, sier Rinde.

For å markere 100.000 medeiere, ble medeier nr. 100.000 plukket ut og gjort litt ekstra stas på. Den heldige er Espen Almlid fra Hamar.

Han ble invitert til EXTRA MAXI på Hamar og ble overrasket med et gavekort på 10.000 kroner.

I tillegg har Coop Innlandet delt ut kroner 10.000 til en organisasjon/forening i hver region.

Det er våre medeiere som har bestemt hvilke organisasjoner som får tildelt 10.000 kroner i hver av våre regioner.

Avstemningen foregikk i Coop-medlemsapp gjennom «Si Ditt» og vinnerne ble markert lokalt onsdag 3. februar 2021.

Vinner i region Vest Oppland ble Biri Idrettslag og overrekkelsen skjedde på Extra Biri.

DRAMATISK FLØTERKONFLIKT I VISMUNDA

TORVILD SVEEN TEKST
ARKIVENE FOTO

Biri: Biris historie er rik og levende! Etter at jeg i november 2020 ga ut første bind av boka «Biri – Snertingdal 1920-1950», har en gammel protokoll fra Biri skog- og landarbeiderforbund dukket opp i arkivene etter Gunnar Kalrasten. Det har gitt ny og mer informasjon om den dramatiske fløterkonflikten i Vismunda i 1930 og 1931.

Vismunda var og er en sentral del av Biribygda. Gjennom flere hundre år har den skapt grunnlag for at biringer har hatt inntektsgivende arbeid der fra, den har lagt grunnlag for bosetting i Biri Øverbygd – og den har skapt grunnlag for noen av de mest betente arbeiderkonflikter som bygda har sett. Men i all hovedsak har den skapt inntekter, både for grunneiere og arbeidere. Særskilt var elva viktig i forbindelse med opprettelsen av Biri glassverk, en bedrift som ble etablert like ved elvemunningen ved Mjøsa. Her ble Det kongelige oktrojerede Norske Kompagni opprettet i 1761, og produksjonen av glass kom i gang tre senere.

I over 100 år la dette grunnlag for arbeidsplasser både for bygdas innbyggere, men også for bygdas grunneiere som ble kvitt sitt trevirke. Etter hvert ble det tråere å drive i konkurranse med mange andre, og glassverkproduksjonen innstilte for godt i 1880. Grunneierne langs elva var en uorganisert gjeng fra til 1900. Da tok Taale Kjenseth, Lars H. Klundby, Ole O. Sand, M. H. Semb og Chr. Haugen initiativet til å danne «Fellesflødningsforeningen i Vismunds elv», senere «Vismundselvens fellesfløtningsforening», forkortet V.F.F.F.[1]

Hele fløtningsvassdraget er på 33 kilometer, seks kilometer av strekningen lå overfor Storlondammen, mens 27 kilometer av elva gikk fra dammen og ned til Mjøsa. Det produktive skogarealet som omkranser elva er på om lag 40.000 dekar, og nedslagsområdet er på hele 190.000 dekar.

Den desidert minste aktiviteten var det i årene 1922 og 1932. For grunneierne hadde det vært svært skiftende forhold i forbindelse med tømmerflotingen inn mot 1920-tallet. Verken i 1917 eller 1918 fikk Vismundelvens Fellesfløterforening inn noen anbud på tømmerflotingen, og dermed måtte de akseptere at dette ble gjort etter regning. Fløting etter regning var vanligvis en dyrere måte å få fram tømmeret på enn hva et anbud var.

I tillegg til de lokale grunneierne i Biri var det også en del torpinger som hadde nytte av tømmerflotingen fra Goåsdammen og nedover Vismunda-elva, blant dem Arve Frøisland og Christian Jøranli. I 1923 var det M. Ingvaldsen, A. Hagen og M. Karlsen som påtok seg ansvaret for å få tømmeret nedover elven.[2]

Elvestrekningen var delt opp i sju roder, og her varierte betalingen alt ettersom hvor krevende det var å få tømmeret nedover. Øverst i elva, rode sju, var vanskeligst og her fikk tømmerfløterne 75 kroner for hver 100. stokk med tømmer som ble fløtet til rode seks. I rode seks var det 66 kroner per 100 stokker tømmer, og slik fortsatte det hele ned til lensen ved Mjøsa – der de på den siste roden hadde 9 kroner per 100. tømmerstokk. Ut fra dette systemet fikk tømmerfløterne totalt 347 kroner per 100. tømmerstokk som ble fløtet ned, og i og med at det i 1923 ble fløtet 37.429 stokker, så var det altså nesten 130.000 kroner i potten for fløterne som skulle deles mellom de som deltok.

Utover 1920-tallet ble det levert flere anbud til fellesfløterforeningen av ulike grupperinger. I 1924 var det innlevert fire anbud, mens det i 1925 var 21 fløtere fra Biri Øverbygd og Øvre Snertingdal som hadde gått sammen om et anbud.[3] Anbudet ble imidlertid avvist, da styret mente en trengte minst 60 mann for å få tømmeret ned til lensen dette året. Skogbestyrer Gunnerius Kalrasten og Oluf Karlstad fikk i oppgave å sørge for at det ble nok mannskap til oppgaven. I 1926 var det igjen fire anbud på bordet, og året etter var det kommet inn fem anbud. Den relativt store interessen for tømmerfløtingen medførte at styret i fellesfløterforeningen så sitt snitt til å presse anbyderne på pris, og enden på en ny anbudsrunde viste at tilbyderne gikk ned på sine tilbud med alt fra 1.600 til 3.500 kroner.[4]

1) Protokoll fra V.F.F.F., overlevert til Torvild Sveen i forbindelse med bokarbeidet, nå arkivert i Mjøsmuseets samlinger, Eiktunet.
2) Protokoll fra styret i V.F.F.F, 7. april 1930, kontrakt.
3) Protokoll fra styret i V.F.F.F, 12. april 1924 og 4. april 1925.
4) Protokoll fra styret i V.F.F.F, 20. april 1927.

I 1928 var det fem anbud som kom inn. 37 arbeidere fra Biri, med Gunnerius Kalrasten i spissen, la inn et anbud på at de kunne arbeide for 60 øre per time, med en totalsum på 6.176 kroner. Halvor Sveum og hans 29 mann fra Snertingdal mente oppdraget kunne utføres for 5.260 kroner, mens M. Ingvaldsen og Olivius Bjørke hadde 6.424 kroner som grunnlag for sitt anbud. Fra 36 arbeidere i Øverbygda og Lars O. Engen som sjef forelå det et anbud på 7.125 kroner. Det desidert billigste anbudet hadde Johannes Skogstad på vegne av 29 mann i Snertingdal lagt inn, med en prislapp på 4.850 kroner. Dette mente styret de ville ha, men bestemte samtidig at Skogstad måtte ta med 24 mann fra Biri og 16 fra Snertingdal.

For 1929 var fløterkontrakten delt opp i to; en for øvre del av Vismunda, mens den andre var for nedre del av Vismunda. Dette året var det akkord som gjaldt, og i øvre del av vassdraget var betingelsen fra elvestyret at det skulle gi minst 30 mann arbeid, mens det i nedre del av elvefaret skulle være minst 60 mann som skulle få arbeid. Johannes Rogstad og Harald Slettum var de ansvarlige i akkordstyret øverst i Vismunda, mens Einar Herberg, Arne Ødegårdstuen, Ole Engen og Julius Volden var de ansvarlige for arbeiderne i nedre del av elva.

I aprildagene 1930 var det tid for fløting av tømmeret i Vismunda. Fløtinga betød arbeid for mange. Men da, etter snart to år med stor arbeidsledighet og et halvt år etter krakket på New York-børsen, ble det konflikt på to fronter; en konflikt mellom de arbeiderne som var hyret og de som ikke fikk jobb, og en annen konflikt mellom Biri skog- og landarbeiderforbund på den ene siden og Vismunda fellesfløterforening på den andre siden.[5]

Elvestyret ville hyre mange arbeidere, men ville ikke at fløterne skulle være organisert i en arbeidstakerorganisasjon. Arbeidet var satt ut på anbud, et system de organiserte ikke syntes noe om. For dem var det en for alle, alle for en. Samtidig var det også slik at for mange var fløtingen av tømmer noe som ga penger i lomma til mat på bordet og avdrag på huset. Arbeidet ga derfor arbeid til mange arbeidsledige, men uorganiserte, personer hovedsakelig fra Biri Øverbygd. Dette året antok elvestyret at det var nesten 22.000 kubikkmeter med tømmer som skulle finne vegen fra Goaasdammen og ned til lensen.

Anbudsfristen ble satt til 28. mars fra elvestyrets side.[6] Før anbudsfristen gikk ut, fikk elvestyret et brev fra Biri skog- og landarbeiderforening.[7] Skog- og landarbeiderforeningen var en ny organisasjon i Biri. De hadde blitt etablert 2. februar 1930, etter at en del personer samlet seg til oppstartsmøte på Furulund kommunelokale. Sekretær for Vestoplands faglige Distriktsorganisasjon, A. Slette, møtte fram og redegjorde for saken. Gunnar Kalrasten ble valgt som formann, med Syver Lindokken som nestformann, kasserer Harald Joløkken og styremedlemmene Arne Ødegårdstuen, Edvard Roland, Thomas Engen, Asbjørn Bekkelund og Olaf Solbakken. I alt tegnet 40 mann seg inn som medlemmer i foreningen fra starten.

Skog og landarbeiderforeningen tilbød seg overfor fellesfløterforeningen å ta på seg tømmerfløtingen dette året på følgende premisser:
a) Åtte timers arbeidsdag
b) En dagspris per tømmerklasse varierende fra 7,20 kroner til 10,80 kroner.
c) Overtidsarbeid skulle betales med 50 prosents tillegg, mens det for søndager og helligdager skulle gis 100 prosent tillegg.
d) Mat skulle besørges av elvestyret.

Skog- og landarbeiderforeningen sa seg villig til å forhandle om vilkårene dersom elvestyret satte seg til forhandlingsbordet innen 24. mars. «*Framkommer ingen sådan anmodning ser foreningen seg nødt til å blokkere vassdraget inntil overenskomst er oppnådd*», skrev fagorganisasjonen.

Brevet møtte ingen forståelse hos elvestyret.

«I anledning Deres skrivelse av 20/3 d.å. angående trafikken for fløtingen i Vismunda elv for inneværende år, finner styret ikke å kunne ta noe standpunkt til forhandling for generalforsamlingen. Det står selvfølgelig Deres organisasjon fritt å inngi anbud på fløtingen efter vort avertissement, og betale deres arbeidere efter de tariffer de selv bestemmer», skrev fellesfløterforeningens styre i sitt svarbrev.[8]

Den 6. april møttes avd. 406 Biri Skog og landarbeiderforening for å drøfte det nedslående svaret.[9] Møtets sekretær protokollerte følgende: «*Elvestyret har svaret at mand ikke kom til nogen bestemmelse for generalforsamlingen. Men nogen nærmere meddelelse er ikke kommet og fløtningstyret har avertert fløtningen til anbud. De foretrekker det gamle system. Avdelingen vil ikke lenger finde seg i dette forældede system, men setter alle krefter i arbeide for å få en organisasjonsmessig ordning. Arbeidet med fløtningen og åforbedrings-arbeidet, samt utlegning av lenser blir å blokkere fra i dag av. (og videre).*»

Avdelingen pålegger forbundets representant at ordne med blokadeplakater, 100 stykker, og at disse sendes straks. Plakatene skal være sålydende:

Blokade:
Alt arbeide med fløtning og åforbedringsarbeide i Vismunda samt utbygning av lenser i Mjøsen er blokeret da elvestyret nekter forhandling med organisasjonen. Ingen arbeider må opta dette arbeide forunner en organisasjonsmessig ordning er kommet istand. All befatning med dette arbeide blir og betrakte som streikebryterarbeide.

Avd. 406 av N.S.L.F.

Skog- og landarbeiderforeningen ba videre forbundet om å informere tømmerdireksjonen om at utleggingen av lenser ikke måtte foretas, da dette var arbeid som var elvestyrets ansvar. En kom fram til at forbundets representant måtte ringe formannen i elvestyret, Olaf Karlstad, for å gi beskjed om dette.

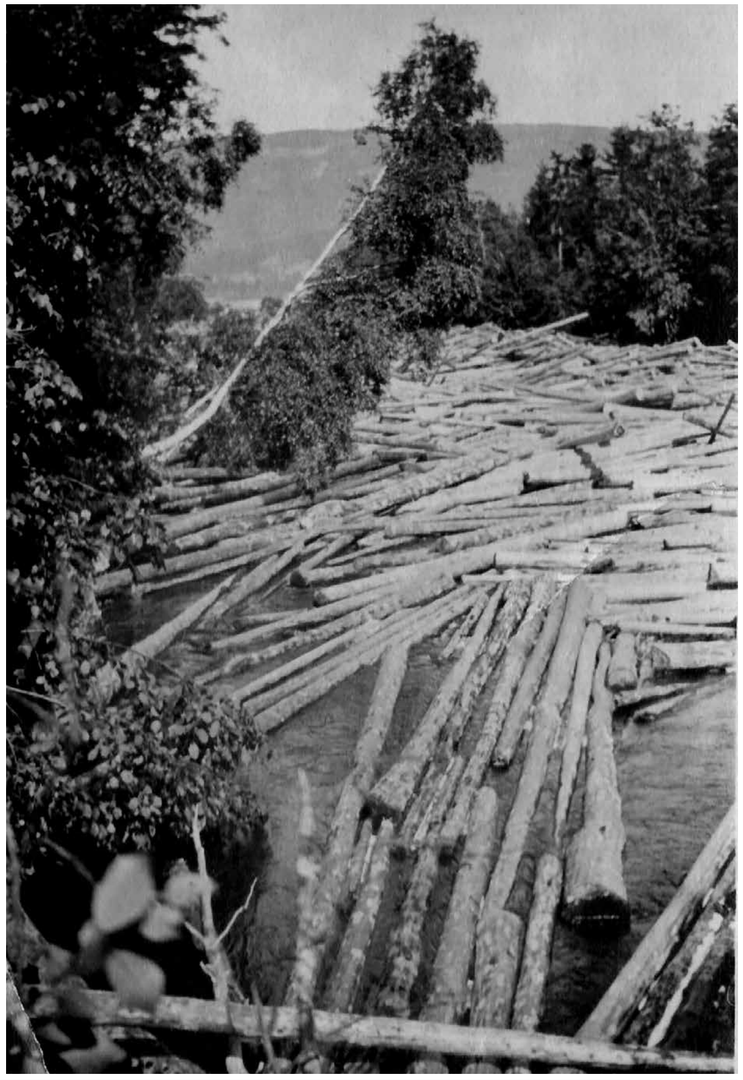

5) Fløterkonflikten i Vismunda i begynnelsen av tredveåra av Tor Hauge, Gjøvik historielags årbok 1980.
6) Protokoll fra styremøte i V.F.F.F, 14. mars 1930.
7) Brev fra Biri skog- og landarbeiderforening til V.F.F.F, 20. mars 1930.
8) Brev fra V.F.F.F til Biri skog- og landarbeiderforeningen, elvestyrets protokoll fra 25. mars 1930.
9) Protokoll fra Biri Skog og landarbeiderforening, 6. april 1930.

«Dette satte sinnene i kok, og 9. april 1930 smalt det...»

Foreningen valgte deretter streikevaktene som skulle være tilstede for å hindre arbeidet i å bli utført. De utvalgte var Edvard Roland, Thomas Engen, Ole Engen, Olaf Hanssveen, Kristian Dalseng, Oskar Sørum og Godtfred Ottosen. Forhandlingskomiteen ble bestående av Ole Engen, Thomas Engen, Johan Løvland og Kristian Dalseng.

Da den 27 mann store generalforsamlingen i Vismundelvens fellesfløterforening møttes for å oppsummere siste år, var det rett etter møtets slutt et påfølgende styremøte som gikk gjennom de innkomne anbudene. Etter at anbudsfristen var ute 28. mars 1930 viste det seg at mange var interessert i arbeidet som tømmerfløtingen ga – til tross for oppfordringen om boikott fra skog- og landarbeiderforeningen. Styret kunne legge fram en liste på fire anbud, men fagforeningen hadde ikke kommet med noe revidert anbud. Fra Ingvaldsen & Bergum kom det et anbud, det samme kom fra Anton Storsveen i Aust-Torpa, mens Gunnar og Oskar Taraldsrudengen la inn et anbud fra arbeidere i Øverbygda, mens Harald Slettum hadde gitt anbud på vegne av en gjeng snertingdøler. I styremøtet ble det besluttet å gi anbudet til arbeiderne fra Øverbygda. Dette var uorganiserte arbeidere, og i tillegg til tømmerfløtingen trengte man 16 mann til å lage en fram i prestegardshagen. I sitt møte 5. april, rett før fløtingen skulle ta til, gikk styret i Vismundelvens fellesfløtingsforening gjennom kontraktene med arbeiderne.[10]

Den sa at godtgjørelsen skal være slik:

Rode 1 – fra Biri lense til Bakkumsbekken
14 øre per kubikk tømmer
Rode 2 – fra Bakkumsbekken til Dynjua
28 øre per kubikk tømmer
Rode 3 – fra Dynjua til Beinrudsbrua
42 øre per kubikk tømmer
Rode 4 – fra Beinrudsbrua til Brennum bro
56 øre per kubikk tømmer
Rode 5 – fra Brennum bro til Kjenseth-ølen
70 øre per kubikk tømmer
Rode 6 – fra Kjenseth-ølen til Skarpsno
84 øre per kubikk tømmer
Rode 7 – fra Skarpsno til Storlon dam
98 øre per kubikk tømmer
Rode 8 – fra Storlon dam til Hauger seter, nord
1,12 kr. per kubikk tømmer
Rode 9 fra Hauger seter til Goås dam
1,26 kr. per kubikk tømmer

De akkordstyrende i foreningen (som var arbeidsledere for arbeidet) forpliktet seg til å gi arbeid til minst 40 mann i fløtingen og styret hadde konsesjon til å hyre inn flere på akkord dersom de fant det nødvendig. Forutsetningen for fløtingen dette året var at alt tømmeret skulle ligge klart i Biri lense innen 15. juni. Heller ikke denne gang fikk arbeiderne som var organisert i skog- og landarbeiderforeningen hyre i fløtingen.

Dette satte sinnene i kok, og 9. april 1930 smalt det. De organiserte skogsarbeiderne, som ikke hadde fått jobb, mente det de uorganiserte arbeiderne drev med var streikebryteri, og øverbygdingenes samarbeid med elvestyret skapte brudulјer. Samtidig var det irritasjon, både fra de uorganiserte og elvestyrets side, over at strid om lønnstariffen skulle være det som nå betydde mest. I en tid med høy arbeidsledighet og behov for arbeidsinntekt, mente de uorganiserte fløterne at en måtte ta seg det arbeid som fantes. Elvestyret på sin side mente at dersom de ikke kom fram med sitt tømmer, ville det skape enda mindre arbeid framover.

Men fra de over 70 organiserte arbeiderne fra arbeidstakerorganisasjonene i Biri skog og landarbeiderforening, var det harme over det de så. Det kom til både munnhuggeri og trusler om bruk av vold. Dette medførte at lensmann Karl K. Viken ble tilkalt. Han kom til stedet, og klarte etter hvert å etablere ro og orden. Men gnisten var tent for en konflikt som skulle vare i minst to år.

Verken arbeidere eller grunneiere var fornøyd med forholdene slik de var. Arbeiderne fikk ikke godt nok betalt, men nøden førte til at de tok det arbeidet de kunne få. Grunneierne fikk ikke godt nok betalt for varene de hadde å selge.

Etter hvert eskalerte konflikten mellom fagbevegelsen og de uorganiserte i fløtingen på Biri. Søndag 11. mai 1930 kom det til nye sammenstøt ved Prestegardshagen i Biri sentrum. Fløterhakene som ble brukt i arbeidet, ble knekt tvers av og kastet vekk hos de uorganiserte arbeiderne av fagbevegelsens representanter. De organiserte fortsatte å være synlige og høylydt tilstede under fløtingen.

Situasjonen ble så amper at det endte med rettssak. Seks arbeidere, som drev med arbeidet ute på tømmerlunnene, hadde blitt fratatt hakene de drev med av de illsinte folkene. Over 33 vitner var innkalt til rettsaken som ble holdt i kommunelokalet på Biri i begynnelsen av november 1930. Her kom det fram at de organiserte arbeiderne hadde vært til stede helt til klokka ni på kvelden. Karlsen Bratberg fortalte i rettssaken at han var blitt provosert over at de uorganiserte arbeiderne som drev i elva hadde gitt de organiserte «fantord og forskjellig».

– Ja, jeg hørte det, og det ergret meg ikke lite, sa Karlsen Bratberg, som innrømmet at han hadde vært aktiv i bruduljene fordi «jeg syntes at de som trengte det bedre burde ha arbeidet.»[11]

I konflikten mellom de organiserte og de uorganiserte arbeiderne fantes det også en tredjepart; grunneierne i Vismunda fellesfløtningsforening. Formann og nestformann her var Olaf Karlstad og Hans H. Jørstad. De to skulle et par år senere bli sentrale menn i oppbyggingen av det lokale laget av Nasjonal Samling i Biri. Med seg skulle de også etter hvert få Ivar Karlsen Bratberg. De to avviste imidlertid enhver tilnærming til forhandlinger mellom partene i Vismunda-konflikten. Jørstad hadde vært tilstede under oppstandelsene i Vismunda i aprildagene 1930, selv om han bodde på Kårstad – ikke så langt i fra der tømmerfløtingen pågikk. Kristian Dalseng, en annen av de tiltalte, og Thomas Engen, hadde gått til Jørstad for å høre etter om det ikke var mulig å forhandle seg fram til en løsning. Det ble blankt avslag. Etter at avslaget ble gitt, steg sinnet hos de organiserte, og sammen begynte de å snakke om å gå ut i elva for å prøve å få stanset arbeidet.

Frantz Gloppe hadde på sin side nærmest bare møtt opp for å se på opptrinnet i følge sin egen forklaring. Da avslaget fra Jørstad ble formidlet ble imidlertid Gloppe involvert da Tomas Brønstadengen hadde spurt om ikke de to også skulle snakke med Jørstad. Som sagt så gjort; de gikk ut i elva for å høre om det ikke var mulig med noen forhandlinger slik at også andre kunne få jobb til en vettug pris.

Jørstad svarte at elvestyret hadde bestemt seg for ikke å tre i noen forhandling med organisasjonen. Vi gikk tilbake og fortalte dette, og vi organiserte var ergerlige over å få et slikt svar, sa Gloppe. Han fortalte videre at da neste skift skulle starte, hadde flere av dem gått ut på tømmerlunna for ta hakene fra de som drev i elva. Sjøl hadde han ikke tatt hake fra noen, men plukket opp ei som lå der og slått den tvert av. Gloppe kunne også fortelle om et rykte som gikk om at de organiserte skulle få juling av de uorganiserte, men kunne ikke vise til hvem som hadde kommet med påstandene. Politimester Lorange som var aktor i saken, også han senere sentral NS-mann i Gjøvik, avviste det hele som tull og tøys. Oskar Hanssveen fortalte i retten at han, Bratberg og Ottosen alle hadde gått i front og tatt hakene fra arbeidsfolket i elva.

Ute i elva stod blant andre Even Løkken, Asmund Stuengen, Emil Stumlien, Gunnar Landgraff, Kristian Ottosen, Kristian Aaslund, Andreas Skarsethstuen, Lars Smedstuen og Johannes Liereng. De var alle hyret inn som arbeidere, og ble hver og en konfrontert av de organiserte arbeiderne. Det var hakene til Liereng og Skarsethstuen som Karlsen Bratberg hadde slått av, og Skarsethstuen fortalte han var blitt redd under opptrinnet. Gottfred Ottosen hadde revet haken ut av nevene til Kristian Ottosen. Øksa til Ottosen ble også ødelagt i tumultene.

Harald Joløkken, som stod i spissen for skog- og landarbeiderforeningen på Biri, fortalte at de hadde organisert seg i mars. Elvestyret hadde imidlertid ikke til hensikt å forhandle med en organisajson, men ville fortsette med anbudsprinsippet de hadde hatt. Joløkken forklarte at dette ville medføre at de som var i jobb bare fikk dårligere betalt.

Hans Jørstad hadde fulgt med på opptrinnet, og sendte etter hvert bud på lensmannsfullmektig Skarra. Han kom på sin motorsykkel ved 17-tiden på ettermiddagen. Her opplyste Skarra at de som gikk ut på tømmerlunna uten å ha noe der å gjøre, ville bli straffet. Ved 19-tiden samme kveld var det imidlertid igjen flere som ville ut i elva for å stanse arbeidet, og da hadde Skarra blitt nødt for å bruke kølla si for å hindre dette. Ved 21-tiden kom flere politifolk fra Gjøvik og demonstrantene ble jaget fra stedet. På dette tidspunkt var det kommet bortimot 100 personer, som enten protesterte, hojet og skrek eller som bare var der for «å glåme». Da politistyrken ble satt inn, roet det hele seg ganske raskt ned.

Da saken kom opp for retten i november 1930, sa politimester Lorange at det ikke var noen tvil om at de organiserte var harme. – Men spørsmålet er om den er berettiget. Det kan den etter min mening ikke være, sa Lorange, og la til at de tiltalte «er ingen forbrytere, men hederlige mennesker som har handlet i harme over det som har skjedd.»

Seks personer ble altså anmeldt etter straffelovens bestemmelser om at de «ved trusler og fornærmerlig adferd har søkt å bevirke at noen opgir sitt arbeide.» Arbeidernes Justisfond bistod en av de organiserte skogsarbeiderne som var på tiltalebenken.[12] De seks hadde prøvd å få de uorganiserte arbeiderne til å legge ned arbeidet. Ivar Karlsen Bratberg ble idømt den største boten på 50 kroner, mens de fem andre; Harald Joløkken, Frants Oskar Gloppe, Olaf Hanssveen, Kristian Dalseng og Gottfred Ottosen i etterkant av hendelsen ble ilagt ei bot hver på 30 kroner. Bøtene ble opprettholdt av retten, som i tillegg til sorenskriver Backe, bestod av Otto Rognlien og Hans Kvernstuen fra Østre Toten.

Heller ikke flertallet av kommunepolitikerne i Biri ville blande seg inn i konflikten. Da herredstyret ble bedt om å komme med en uttalelse i «anledning fløyterkonflikten i vaares», foreslo Erik H. Sveen at det ikke skulle komme noen slik henstilling.[13] Sveen var militær av sin yrkesbakgrunn og hadde vært sersjant ved Gudbrandsdalens bataljon fra 1905 til 1916. På dette tidspunktet var han blitt en middelaldrende mann på 52 år. Han hadde vært formann i Stokkeelvens fellesfløterforening fra 1918 til 1924, og Biri skogråd sin leder i seks år.[14] Gårdbrukeren på Amundrud sitt forslag ble vedtatt med ti mot ni stemmer. Ordfører Brekke var fraværende fra møtet. Hadde han møtt, ville hans dobbeltstemme trolig ha ført til uttalelse i konflikten.

I Vismundelvens fellesfløtningsforening var det ikke noe nytt møte om konflikten før 22. mai om konflikten. På dagsordenen da var betalingen av de politistyrkene som var møtt frem.[15]

«Angående betaling til det politi som V.F.F.F har måttet ha for å få fløtingen fram uten urolighet. Betalingen gjelder bare til kosthold under oppholdet. Det besluttedes å forespørre i Torpa hos B. Snilsberg om hvordan man der vil forholde seg til dette spørsmål. Skal kostholdet betales av tømmereierne i Dokkavassdraget anser styret det for riktig at også vi i Vismund betaler for politiets kosthold. Formannen utleverte en sak angående en fløtningsutgift som Chr. Jøranli som han ikke ville betale. Hr. A Hustad til fordringen til inndrivelse. Beløpet ble i imidlertid sendt formannen og Hr. Hustad gjør krav for sin provisjon som altså Hr. Jøranli ikke har betat. Styret besluttet å utbetale Hr. Hustad hans provisjon så man slipper flere ubehageligheter ang. denne sak.», heter det i protokollen som var undertegnet Hans Jørstad, Kristian Traaseth og Olaf Karlstad.

Den 7. juni samlet styret seg på nytt for å diskutere etterdønningene av konflikten.

«På dette tidspunkt var det kommet bortimot 100 personer, enten de protesterte, hojet og skrek eller bare var der for «å glåme». Da politistyrken ble satt inn, roet det hele seg ganske raskt ned.»

10) Fløtningekontrakt 1930, V.F.F.F, 5. april 19306) Protokoll fra styremøte i V.F.F.F, 14. mars 1930.
11) Avisa Vestopland, «Fløterspetaklene i Biri», 4. november 1930.
12) Beretning 1930, Arbeidernes faglige landsorganisasjon, side 5.
13) Sak 10, 22. juli i Biri herredstyre, Fylkesarkivet i Oppland.
14) Omtale av Sveen i «Vestoplandenes regiment nr. 6 1911 – 1930» utgitt 1931.

TØFFINGER: Tømmerfløtere i Blåberga.

«Oppgjør med fløtere ble foretatt, utenom det kontrollmessige ble den dynamitt som ble brukt til fløtingen besluttet å betales av V.F.F.F idet det vesentlige var stensprenging dynamitten ble brukt til. Tilbakesendt skrivelse fra politimesteren angående anmeldelsen av Olaf Hanssveen. Godtfred Ottosen for kravet per telefon Stumlien – Goåsen – innsendt fra formannen. Det manglet hele styrets underskrift som nødvendig i sakens anledning. Styret underskrev.

I anledning politiets kostgodtgjørelse er forespurt hos styret i Dokka-Etna F.F.F. som har underrettet V.F.F.Fs styre om at man har fundet det riktig at elveforeningen utbetaler nevnte godtgjørelse.», vedtok styret. Matkostnadene kom på 600 kroner. I samme møte vedtok styret å reparere de dammer som var blitt ødelagt under fløtingen og opprette en ny dam i elva ved prestegårdshagen.

I og med at arbeidsledigheten var såpass stor i Biri, valgte man i 1930 å opprette ei arbeidsledighetsnemd for kommunen, under ledelse av Holger Schiager. Videre var Harald Joløkken, Kristian Onsrud, Lars O. Engen og Johannes Furuly med i nemda. Formålet med nemda er at disse skal være bindeleddet mellom folk i kommunen, arbeidsgivere og den politiske ledelsen i herredet.

Styret i Biri skog- og landarbeiderforening møttes ikke før 27. september, men det var ikke for å diskutere det tapte slaget i Vismunda på vårparten. På nytt fremmet man forslag om å sette ned en forhandlingskomite som skulle forhandle om neste års tømmertrafikk i Vismunda. Fra Redalen ble Ole Engen valgt, for Biri Julius Volden og Tomas Engen og for Øverbygda Olaf Hanssveen og Kristian Dalseng samt Oskar Sørum og Osvald Kristiansen fra Biristrand.

I november møttes de organiserte på nytt, og da ville de velge to personer til å møte skogeierne i Biri og be om forhandlinger i et fysisk møte, i stedet for å sende brev til hverandre slik tradisjonen hadde vært.

Forhandlingskomiteen som var valgt i september ble utpekt til oppdraget, og den samme komiteen fikk i oppdrag å ta kontakt med kommunen for å forhandle om å få utført den kommunale tømmerdriften.

Kommunen var en betydelig skogeier i bygda, og etter forslag fra Petter Hagen var kravet at arbeiderne skulle ha to kroner per kubikkmeter tømmer og tre øre per stokk som ble hogget i Ankerlia skog, mens det for kommunal skog i nedre del av bygda skulle være 1,50 kroner per kubikkmeter i grunnpris og et tillegg per stokk på fem øre. Gunnar Kalrasten ble i samme møte valgt som utsending til landsmøtet i skog- og landarbeiderforeningen på Elverum 4. januar 1931.

Før den tid hadde fattigstyret i Biri, i oktober 1930, bedt om hjelp til å takle arbeidsledigheten i bygda.[16] I henstillingen ber de om at «aa søke iverksat noget arbeide til avhjelp av arbeidsledighet, som befrygtes i stor stil.»

15) Protokoll fra styremøte i Vismundelvens fellesflotingsforening, 22. mai 1930.
16) Sak nr. 21, 2. oktober i Biri herredstyre.

Har du skrevet en artikkel du synes vi bør ha med i Biriavisa, eller ønsker du å annonsere i det neste nummeret?

Da er du mer enn velkommen til å ta kontakt med Øyvind eller Kjell!

Tekst og bilder sendes:
Øyvind Hårstad | oyvindh@hdo.no | Mobil: 990 20 523

Annonser:
Kjell Heimdal | stranten@start.no | Mobil: 950 67 779

«Samtidig var lensmann Karl K. Viken i samme møte irritert på fagforeningen Biri skog- og landarbeiderforening. De hadde ikke glemt konfliktene fra våren og truet skogeierne med blokade og andre trusler.»

De pekte på at arbeidsledigheten førte til stor pågang til fattigstyret og de midlene de hadde til rådighet gikk raskt unna. Dette resulterte i noen tiltak, blant annet en del påtenkte jordarbeider ved Redalen skole, oppbeidelse av gårdsplass ved Biristrand skole, en komite som skulle se på muligheten for å bygge en vei fra Kårstad og gjennom Dagfinrud-grenda og lensmannen skulle se på muligheten for å gjøre noe med vegen nedenfor Bratberg. Dette skjedde samtidig som Biri skog og landarbeiderforening ba om at det skulle settes i gang skogsdrift i kommunenes skoger snarest mulig.[17]

Ordfører Wiklund foreslo i møtet at en burde sette i gang skogsdrift i Ankerlia, hvis skogstyret fant det ansvarlig. Henrik Brekke foreslo også at det samme skogsstyret skulle forhandle om tariffen for hogst og kjøring samtidig, men forslaget fikk bare fem stemmer.

Arbeidsledighetsnemda var ikke arbeidsledige. I sitt møte 14. oktober 1930 hadde 21 arbeidsledige personer i Redalen bedt om mer arbeid. Dette kom opp for herredstyret.[18] De pekte på at de skulle behandle en sak om bygging av tre veiparseller; Kårstad – Krageberg, Storsletten – Liereng og Gloppe – Steig. Samtidig var lensmann Karl K. Viken i samme møte irritert på fagforeningen Biri skog- og landarbeiderforening. De hadde ikke glemt konfliktene fra våren og truet skogeierne med blokade og andre trusler.

– Det henstilles innstendig til Biri skog- og landarbeiderforening om å opphøre med blokadetrusler overfor bygdens skogeiere, da disse blokadetrusler bidrar til å øke arbeidsledigheten i bygda, fremmet Viken som forslag i herredstyret. Noen realitetsbehandling av forslaget kom imidlertid ikke, da saken også ble utsatt i neste møte og etter det ikke tatt opp igjen.[19]

I november kom skog- og landarbeiderforeningen sammen igjen – sammen med arbeidsledige folk fra Redalen. En stor forsamling på nærmere 100 personer møtte fram for å møte ordfører Wiklund, formannen i fattigstyret G. Dagfinrud, formannen i Biri ledighetsnemd Holger Schiager og nestformannen i Skog- og landarbeiderforbundet Peder Vestad. Fra protokollen i skog- og landarbeiderforeningen ble det referert fra møtet:

«Ordføreren og form. i fattigstyre, måtte gang på gang op å besvare spørsmål som blev stilt til dem, samtlige herrer viste sig meget imøtekommende og lofte og gjøe hvad dem kunde for å hjelpe på den arbeidsledighet og nød som sådan inden bygdene, samtidig blev 2 henstillinger enst. Vedtat og referert, den ene var tilstilt Biri fattigstyre og lød således:

Da det viser sig at en hel del folk på grun av arbeidsledighet blir tvunget over på Forsorgsvæsenet henstilles instendig til Biri Fattigstyre at forsorgsbidraget kunde forandres dithen at det kunede utebetales i «Penger»! i stedet for ny som matsedler!»

Den andre blev tilstilet ordføreren og lød således.

«Da det viser sig at Skogstyret på flere henvendelser fra Organisasjon negter å forhandle over årets tømmertrafik, henstilles til Ordføreren å gjøre hvad han kan for å finde en løsning å få partene sammen.»

Peder Vestad hadde også ordet flere ganger for å gjøre greie for organisasjonens syn på «Verdensmarkedet for træforhandlinger, og det Kapitalistiske vanstyre i Norge!».[20] Ordføreren på sin side lovet å snakket med skogstyret og forsøke å få partene til å snakke sammen. Gunnar Kalrasten fortalte i møtet at han hadde skrevet til mange skogeiere med spørsmål om å få forhandle med dem om tømmerhogsten, men det hadde ikke vært noen respons. Møtedeltakerne ville også at det skulle lages en skriftlig avtale mellom skogstyret i Biri og de organiserte, slik at de var sikret jobb og hogst gjennom vinteren.

Dette initiativet skulle skog- og landarbeiderforbundet lykkes med og 25. november var det klart at man var enige om tariffen for hogsten som kommunen skulle gjennomføre i Kragebergs skog. For den grove delen av skogen skulle det gis en lønn på 1,65 kroner per kubikkmeter tømmer, mens den vesle skogen skulle lønnes med 1,80 kroner per kubikk. Grunnprisen for en dags innsats var 4,50 kroner, og samtidig skulle det gis 4,50 kroner for dagen i ekstraordinært arbeid som oppstod.

Dette gjennomslaget ga et optimistisk årsmøte i skog- og landarbeiderforeningen 26. desember i 1931. Årsmøtet vedtok samtidig, etter forslag fra avtroppende formann Kalrasten, om at for å være berettighet til å få tildelt arbeid via foreningen måtte den enkelte ha vært medlem i skog- og landarbeiderforeningen i minst tre måneder – eller ha betalt for tre måneder gjennom året. Ny formann ble Petter Hagen etter kampvotering mot Syver Lindokken. Hagen og kasserer og sekretær Harald Joløkken ble begge tilgodesett med et honorar på 15 kroner totalt for sin innsats i foreningen.

Men optimismen til tross; det skulle ikke gå lang tid før avtalen som var gjort om hogsten i Kragebergs skog skapte harme. For det viste seg at avtalen ikke ble overholdt. Arbeidet hadde, til tross for avtalen, ikke blitt tildelt de organiserte arbeiderne. I protokollen fra møtet het det at skogsbestyrerne, Hans Ødegårdstuen og Johannes Hagen, *«underrettet imidlertid ikke organisasjonene om når arbeidet skulde begynde, så denne fik ikke anledning til å utpeke de 2 arbeidere. Stik imot avtalen blev arbeidet overtat den uorganiserte Ingv. Ramsrud og den organiserte Martinius Landgraff, som hadde fått tømmerhugst. Landgraff rådforte sig imidlertid med organisasjonen, som nektet ham å være med på arbeide, da dette vilde stride mot avtalen med skogsbestyrerne.»*[21] Dagen etter at organisasjonen fikk høre om dette, skrev Petter Hagen på vegne av de organiserte et brev til skogsbestyrerne, men dette ble ikke fulgt opp. Dette til tross for at skogbestyrerne skal ha gitt beskjed, via bud, om at de nevnte arbeiderne måtte slutte med arbeidet.

«Da skogsbestyrerne fremdeles ikke har sørget for at avtalen respekteres – det meste av tømmeret er visstnok nu allerede uttaget – ser organisasjonen ikke annen utvei enn å henvende sig til skogstyre for å opnå rettferdig behandling og erstatning for brudd på overenskomst.», skrev foreningen i brev som var laget av lensmann Karl Viken.

I Biri Øverbygd hadde det blitt stor misnøye med hvordan Biri Skog- og Land fungerte. En del medlemmer i avdelingen fra Øverbygda hadde derfor tatt kontakt med den sentrale foreningen og undersøkt muligheten for å danne en egen forening i Øverbygda, for på den måten å bedre ta hånd om medlemmene fra den delen av bygda. Den slags virksomhet ble ikke tatt nådig opp:

«Avd. 406 best. enst. å sende en protest til forbundet, da Øverbygden er favorisert hvad Skogsarbeide m.v. angår, samtidig som det viser sig at det er en efterlatelshet og slurv, som er årsaken til at de har mistet sin ret i avd., det kan pointeres at forholdene i Øverbygden ikke er dårligere enn i andre kredser innen bygden, så en deling anser vi som meget uheldig.», var beslutningen fra medlemsmøtet.[22]

Misnøyen mellom folk fra Øverbygda og folk nedi bygda var nok gjensidig. Det ga seg blant annet utslag i at man fra ledelsen i foreningen iverksatte arbeidet med å lage særlover for medlemmene i foreningen.

Styret samlet seg om følgende lovforslag i forkant av et medlemsmøte 22. februar 1931:

§ 1
Medlemmer inden Biri S.L.F bør merke seg følgende! For eks.: Søke eller ta arbeide, i skoger eller andre bedrifter, som ikke har været søkt om forhandlinger på av foreningen uten avdelingens vitende eller samtykke blir gjenstand for eksklusjon!

§ 2
For å være berettiget til det tariffestede arbeide som avd. råder over, bør medlemmer merke sig følgende: Nye medlemer som intages må ha 3 ordinære merker til den tid arbeidet begynner. De medlemmer som på grunn av økonomiske vanskeligheter står til rest med kontingent, men som samtidig har 3 ordinære merker i sin bok, kan være berettiget når man melder sig i god tid før arbeidet begynner.

§ 3
Ingen i avdelingen, altså enkeltmedlemmer, kan foreta, utlevere eller bestille noget uten styreys, eller i beste fall formannens samtykke.

§ 4
For at en som har utført blokeret arbeide kan bli optat som medlem igjen, er boten sat til minimum kr. 5 for første gang, samtidig som vedkommende skal behandles på ordinært medlemsmøte, og dessuten gjennomgå den av forbundet fastsatte justis.

§ 5
Forhandlingskomiteens framgangsmåte
Forhandlingskomiteen pålegges at når den blir opmerksom på arbeide som skal igangsettes som egner sig for tarif, enten vinter eler sommer, bør den gjøre sin pligt samtidig gjøres opmerksom på at muntlig eller enmannskontrakt ikke tillat da all forhandling skal godkjennes av avdelingen.

§ 6
Lov for arbeidslag
Arbeiderne i et arbeidslag som arbeider i organisert arbeide, enten sommer eller vinter, skal være ligeberettiget hvad betaling og arbeide angår - hvis vedkommende kan utføre det arbeide som forefaller. Samtidig som trakaserier og misbruk av stilling som et medlem inden et arbeidslag kan bli betrod, vil føre til at avdelingens styre kan ha rett til å avkreve vedkommende en redegjørelse for sin oppførsel og samtidg foreta hvad den finder nødvendigt.

I medlemsmøtet ble det diskusjon om forslagene. Bare to paragrafer, paragraf fire og seks, ble enstemmig vedtatt. De andre paragrafene ville medlemsmøtet utsette. Riktignok kunne medlemmene dele intensjonen, men det var et ønske om å se på paragrafene på nytt. Sju av medlemmene stemte for å vedta paragraf en slik den stod, mens flertallet vedtok at en redaksjonskomite bestående av Gunnar Kalrasten, Olaf Hanssveen og Frantz Gloppe skulle se på paragrafenes innhold.

Etter diskusjonen om vedtektene kom det opp ble sak fem satt på dagsordenen, det såkalte «Husspørsmålet». Protokollfører Harald Joløkken førte inn vedtaket i protokollen:

«Da dette spørsmål er et vigtig led i Arbeiderklassens trifsel og fremgang, blev spørsmålet reist om å prøve å få reist et folkets hus i Biri efter di oplysningene som blev git på møtet 22.2. er det håp om å få en central beliggende tomt, og da blev spørsmålet, midler til å få reist et sådant hus. Det blev foreslåt valgt en komite på 3 mand fra fagforeningen og at den politiske forening vælger sine til å innhente tegninger og overslag og prøve skaffe tilveie de penger som trenges.»

Harald Joløkken, Syver Lindokken, Olaf Hansveen fikk flest stemmer og ble oppnevnt til komiteen.

I mai 1931 ble det nye konfrontasjoner langs Vismunda.

I protokollen for Biri skog- og landarbeiderforening 10. mai 1931 skrev Harald Joløkken at formann Petter Hagen hadde lagt fram et forslag om «at styret anbefaler den av forbundet eventuelle sympatiaktjon iverksatt ved Biri lense, for om mulig å få en ordning istan for fløtningen efter Vismunda. Samt hvis det viser sig nødvendig, at også de andre Mjøsfløterne sympatiserer.

Styret er også av den mening at avd. skal sette alt inn på å bekjempe streikebryteriet på bedste måte efter forbundets anviste retning.»

Hagen og Joløkken stemte for en slik holdning, mens Lindokken og Myhrum «vilde stå frit til saken bl.a. nærmere utredet.» En i styret var fraværende.

Demonstrasjonene startet med et møte hos Tømte i Biri 19. mai 1931. Da møtte over 200 mennesker fra Biri, Moelv og Fåberg. Fra landarbeiderforeningen

17) *Brev fra Biri skog og land, journal nr. 311/30.*
18) *Protokoll fra møte i Biri herredstyre, 30. oktober 1930.*
19) *Protokoll fra møte i Biri herredstyre, 8. november 1930.*
20) *Protokoll fra Biri skog- og landarbeiderforenings møte 23. november 1930.*
21) *Protokoll fra Biri skog og landarbeiderforening, 9. oktober 1931.*
22) *Protokoll fra Biri skog og landarbeiderforening, 4. januar 1931, sak nr 3.*

«Demonstrasjonene startet med et møte hos Tømte i Biri 19. mai 1931. Da møtte over 200 mennesker fra Biri, Moelv og Fåberg.»

møtte sekretær Bråtne fra Hamar og holdt en tale som blant annet «protesterte mot myndighetenes overgrep mot arbeiderorganisasjonene, ved blant annet å sende politi m.v.»

Neste morgen ble det tillyst et nytt møte, for da var tiden å dra til fløterne i elva i Øverbygda. Fortsatt brukte man fløtere som ikke var medlemmer i Skog og Land, og fra Øverbygda var det en rekke fløtere som ikke var organisert. Der var over 30 mann i arbeid med å få tømmeret nedover. Over 80 personer begynte å labbe i veg oppover Øverbygda og ved 15-tiden var de fremme der fløterne var – ved Dahlsinehøgningen. Nok en gang var politiet til stede med 16 politibetjenter for å passe på fløterne. Protestene som ble avholdt langs elvebredden var noe helt annet enn det bråket man hadde hatt i mai året før. Ingen ble arrestert, ingen fysiske angrep eller andre metoder ble tatt i bruk.

Det ble opptatt forhandlinger med lensmann Viken som mellommann. Demonstrantene krevde at fløterne måtte gi elvestyret fullmakt til å forhandle med Skog- og landarbeiderorganisasjonen. Fløterne gikk til slutt med på kravet, og forhandlingene skulle starte på Øverbygdens meieri kl. 10 påfølgende dag, 21. mai 1931. Fra Skog og landarbeiderforbundet møtte karene Hagen, Joløkken, Ødegårdstuen, Dalseng og Hagestuen samt Peder Vestad fra det nasjonale forbundet. Elvestyret, med Jørstad og Karlstad i spissen var også med, mens de uorganiserte tømmerfløterne var representert ved Ingvald Hagen og Olaf Øverjordet. Her klarte man det kunststykket å komme fram til en avtale om fordeling av mannskapsstyrkene og så videre, men forhandlingene brast da det kom så langt som til signering av avtalen. Vestad fra forbundet krevde at det bare var elvestyret som skulle underskrive protokollen. Elvestyret ville at også de uorganiserte fløterne, som var organisert i akkordlag, også skulle delta – men dette ble nektet.

Dermed ble det ingen avtale, til tross for at det så ut som om en skulle få en fordeling av arbeidsmannskapene som trengtes. Et nytt avtaleforslag ble riktignok fremmet 26. mai 1931, men det var et forslag som ble møtt med døve ører. Som mottrekk varslet derfor skog- og landarbeiderforeningen en sympatisteik ved Biri lense – en sympatistreik som ble varende i om lag en uke til 3. juli 1931. Da hadde nemlig direktør Johansen i Kristiania Tømmerdirektion skrevet brev til elvestyret i Biri og bedt om å få saken inn i ordnede forhold til våren 1932.

Årsberetningen fra Biri skog og landarbeiderforening gjenga sin versjon av året slik:

«Av overenskomster er opprettet to, nemlig med tømmerdirektør om fløtning etter Mjøsen ved N.L.S.F samt ditto med Biri skogstyre ved avd. 406 hvor vi opnådde endel prisforbøyelse med videre. Dessuten har avdelingen henvendt seg til flere skogeiere som ikke er ordnet. Avdelingen hadde også i år fløterkrig i Vismunda, som endte med at tømmeret ble framdrevet med brytere. Som motsvar ble uttatt sympatistreik ved Biri lense av nevnte tømmer som ble holdt i cirka to måneder.»[23]

Skog- og landarbeiderforeningen hadde bedt om at også noen av deres medlemmer skulle tilgodeses med arbeid. Fløterlaget på sin side tilbød ti mann en dagbetaling på åtte kroner. Den framforhandlete avtalen innebar at at de organiserte arbeiderne skulle få mellom 1,80 og 2,00 kroner per kubikk ble inngått.[24]
Dette kunne skog- og landarbeiderforeningen være med på, men forutsetningen var at det var elvestyret (V.F.F.F) og ikke fløterne man inngikk avtale med. På den måten ville fagforeningen at elvestyret skulle akseptere dem som en part i fløtingsarbeidet. Kravet ble ikke imøtekommet. I styreprotokollen der saken ble drøftet stod det at «dette hverken kunde eller vilde styret gå med på.»[25]

Den 8. juni 1931 kom urolighetene opp til behandling i herredstyret i Biri.[26] Varaordfører Henrik Brekke fremmet et forslag som fikk tilslutning fra alle:

«Det pålegges ordføreren sammen med lensmannen å trø i forbindelse med elvestyret og representanter for Skog- og landarbeiderforeningen for om mulig å finne en ordning så sympatiblokaden ved Biri lense kan bli hevet.»

Dette fikk lensmannen og ordføreren til å henvende seg til elvestyrets formann, Oluf Karlstad, og nestleder Herman Jørstad. De på sin side argumenterte med at de ikke hadde noe mandat til å forhandle om konflikten i lensen, men henviste til generalforsamlingen i elvestyret som hadde gjort sitt vedtak. Verken Viken eller Wiklund så det som fruktbart å gå noe videre med saken overfor elvestyret, slik saken lå.[27]

23) *Årsberetning for Biri skog og landarbeiderforening for året 1931 fra Petter Hagen og Harald Joløkken, Arbeiderbevegelsens arkiv og bibliotek, avdelingskorrespondanse, Dc-0058.*
24) *Tariffoverenskomster opprettet i 1931, side 105 i Arbeidernes faglige landsorganisasjon (LO).*
25) *Referat fra styremøte i V.F.F.F, 21. mai 1931.*
26) *Protokoll fra Biri herredstyre, sak nr. 1, 8. juni 1931.*
27) *Påskrift gjort av Wiklund og Viken i Biri herred sin protokoll, side 289 – referert i herredstyret 25. juli 1931.*

NOEN EKSEMPLER PÅ KREATIVE INNTEKTSMÅTER

Biri flerbrukshall
Published by Magnar Linnerud · 31 December 2020 ·

SPLEIS innsamling, Julegave til Biri Flerbrukshall
Initiativ fra Torvild Sveen
Så langt har dette gitt kr. 11.150 til Biri flerbrukshall
8 dager igjen av innsamlingen
https://www.spleis.no/project/157908

FANTASIKIOSKEN I BIRI FLERBRUKSHALL ER ÅPEN

Biri Flerbrukshall har i likhet med mange andre mistet mesteparten av inntektene sine i år. Noe vil vi kunne få søkt om støtte til, men dette gjelder langt fra alt.
Vi spør derfor om din støtte, som du enkelt kan gi ved å gå inn på Fantasikiosken vår på Vipps, velg Biri Flerbrukshall #11742, se produkter, og "kjøp" det du ønsker!
Alle bidrag mottas med stor takk!

Biri Flerbrukshall
#11742 • Biri Idrettslag

Ventekaffe	20 kr
Fantasibolle	30 kr
Sponsepølse m/alt	50 kr
Luftvafler til hele familien	100 kr
Full pakke	200 kr

Har du skrevet en artikkel du synes vi bør ha med i Biriavisa, eller ønsker du å annonsere i det neste nummeret?

Da er du mer enn velkommen til å ta kontakt med Øyvind eller Kjell!

Tekst og bilder sendes:
Øyvind Hårstad | oyvindh@hdo.no | Mobil: 990 20 523

Annonser:
Kjell Heimdal | stranten@start.no | Mobil: 950 67 779

TAKK TIL ALLE BIRI ILS GODE HJELPERE!

MAGNAR LINNERUD
TEKST

Biri: Hele 2020 har vært et tøft år for breddeidretten i Biri IL. Allidretten har vært helt nedstengt. Fotball-, håndball-, og skigruppa har måtte forholde seg til stadig forandringer i Covid19 regelen. Alle gruppene har forsøkt etter beste evne å holde aktiviteten i gang. Vi har holdt avstand og brukt mange liter med desinfeksjonsmidler.

Vi mistet ca. 250.000 kroner i leieinntekter i 2020. I vår da alt var nedstengt, måtte vi gå til det drastiske skrittet å permittere våre to vaktmestere en liten periode. Økonomisk har året gått greit for Biri IL. Vi har spart kostnader der det har vært mulig, og søkt om de støttemidler som har vært mulig å søke på.

I denne situasjonen har det vært godt å lede et idrettslag der gruppene og hovedlaget har hatt god økonomistyring og oppsparte midler. Takk til alle tillitsvalgte for den jobben som er gjort i 2020.

En spesiell takk til Merete Jostad og Morten Strandengen som har vært med undertegnede i kriseteamgruppa. Vi har igjennom hele 2020 fulgt nøye med på nasjonale og lokale regler, og ut fra det forsøkt å iverksette de tiltak vi mener har vært nødvendig.

Biri Flerbrukshall AS har hatt det tøft likviditetsmessig i 2020. Utgiftene til drift har vært der, men det har vært minimalt med leieinntekter. Vi har forsøkt å inspirere folk i Biri til å bidra med gode idéer for innsamling til driften.

Her viser det seg nok en gang at det som regel kommer meget gode resultater ut fra biringene sin kreativitet og innsatsvilje.

TUSEN TAKK TIL ALLE SOM HAR IVERKSATT TILTAK OG TUSEN TAKK TIL DERE SOM HAR STØTTET DEM.

Totalt har dette bidratt med kroner 50.000 til driften av hallen, og vi har holdt oss greit flytende gjennom året.

- Kroner 3.900
- diverse gaver
- Kroner 7.500
- salg i fantasikiosken, idé av Merete Jostad
- Kroner 5.000
- juletresalg (gjennomført av Bjørn Feiring og Reidar Aas)
- Kroner 22.600
- fra Torvild Sveen (gaveaksjon på Spleis)
- Kroner 12.500
- i kalendergaver.

Husk dette:

For hver dag som går – blir det varmere og lysere. Det betyr at vi trives stadig bedre og viruset trives stadig dårligere.

For hver dag som går – blir flere vaksinert. Det betyr at stadig flere er beskyttet mot alvorlig sykdom og død.

For hver dag som går – nærmer vi oss hverdagen vi forlot 12. mars i fjor.

Jeg håper og tror det får oss til å orke den siste etappen i maratonløpet!

Magnar
Leder i Biri IL

I forbindelse med Skrinnhagen skoles 150-årsjubileum i 1989 ble det utgitt en avis med «skoleminner og fin historie». Redaksjonen bestod av Thor Bakken, Mona Bekkelund, Anne Lene Flaa, Grethe Hagen, Jon Hegge og Grethe Svelle.

Henrik Brekke (født 29. juni 1897 på Brekke i Lavik i Sogn, død 22. januar 1995 på Biri).

OM SKOLEFORHOLD i BiRi FRA 1739 TiL CA. 1960

Biri: I forbindelse med «Grunnskolens uke» holdt Henrik Brekke et kåseri ved Skrinnhagen skole den 4. november 1987. I sitt 92. år redigerte så Brekke egenhendig dette kåseriet til en artikkel for jubileumsavisa. Biriavisa bringer her første del av denne gjennomgangen av bygdas skolehistorie, forfattet av Henrik Brekke i 1989.

Eg har truleg tatt på meg noe eg kjem til å angre på. Det er ikkje for gamle folk å opptre i forsamlingar. Men eg har ikkje tenkt å halde noe foredrag. Eg har fleire gonger møtt i forsamlingar og prata om eitt eller anna aktuelt emne.

Det er ikkje ofte at Grunnskolen har høve til å orientere folket om det arbeid som går for seg i skolen. Og det er ikkje berre her ved Skrinnhagen det er slike tilstelningar. Alle skolar i landet skal ha ei slik veke for å skape god kontakt med folket.

Og eg trur at dette er både nyttig og nødvendig. Eg har mott foreldre som har kommet til meg og sagt: «Je skjønner ikke hva ungene mine driver på med på skolen nå for tida. Det var annleis før da je gikk på skolen.» – «Ja, men du må huske på at det er 30-40 år sia du gikk på skole. Og det er mye som har endra seg på den tida i samfunnet. Og skolen må jo også forandre seg i takt med utviklinga i samfunnet ellers.»

Det var vel nettopp denne utviklinga av skolen rektor hadde i tankene da han kom til meg og spurde om eg kunne fortelle litt om skolens historie.

Den offentlige skolen har ingen gammel historie. Den 23. januar 1739 kunngjorde Kongen av Danmark/Norge, Kristian 6., lov om pliktig skole for alle barn fra dei var 7 år til dei var 12 år. Ved kvar hovedkjerke skulle det overlates til presten å ordne med "omgangsskolar" i soknet. Det ble også bestemt at skolen skulle gi opplæring i religion og lesning som pliktige fag. Frivillig kunne det gis litt opplæring i skriving og rekning når foreldre ønsket det og var villig til å betale litt for det. Utgiftene til gjennomføringa av lova skulle utliknes på matrikkelen; det vil seie bøndene.

Det viste seg snart at denne lova let seg ikkje gjennomføre. Landet vårt var nemlig på den tida sterkt hjemsøkt av farsotter og uår. Kongen måtte bøye av. Ved "plakaten" eller Skolelova av 1741 skrev Kongen m.a.: «Det tillates menigheten selv som best kjenner forholdene i distriktet der de bor å avgjøre når loven lar seg gjennomføre og hvorledes utgiftene med lovens gjennomføring kan dekkes.» Etter denne lova skulle presten og de mest «ansette bønder» og lensmannen arbeide ut skoleordning for prestegjeldet.

Kong Kristian 6. var ein ihuga pietist. I nært samarbeid med kjerka vart det i 1736 utarbeidd lov om pliktig konfirmasjon. For å bli konfirmert måtte konfirmanten ha lært eit visst minstemål av kristendomskunnskap. Det hende at ungdommen måtte gå både 2 og 3 år for presten, som dei sa. Og den som ikkje var konfirmert, fekk ikkje lov å gifte seg. Skolen som etter kvart kom i stand, vart først og fremst ein konfirmantskole. Hoffpresten hos kongen, Erik Pontopidan, arbeidde ut ei forklaring til Luthers Katekisme. Det var ei omfangsrik bok med meir enn 700 spørsmål og svar. Alle tatt ut fra Bibelen. Dette skulle være ei hjelpebok for lærarane, sa Pontopidan. Men boka vart nok misbrukt. Elevane måtte pugge side opp og side ned. Etter kvart kom det forkorta utgaver av Pontopidans forklaring som i nærpå to hundre år var brukt som lærebok i den norske skolen. I Biri var Pontopidans forklaring i bruk til 1930-åra.

Biri var av dei heldige prestegjeld som gjennom åra hadde mange prester som hadde stor interesse for utbygging av skolen. Etter kvart vart bygda inndelt i kretser og skoleroter, og omgangsskolen kom i gang. Men fasteskole som lova hadde, tok det tid før vi fekk.

Anders Lysgård på Svennes var lensmann og ein foregangsmann i så mangt. På hans eigedom like ved Vismunda ble Biri Glassverk bygd. Det kom i drift i 1766. Etter lova måtte alle som ville reise industri, forplikte seg til å opprette skole for barna til arbeiderane og funksjonærane. Ein slik bedriftsskole kom såleis i gang ved Biri Glassverk i 1782. Den bygningen skolen heldt til i, står på garden Verket den dag i dag.

Truleg var det denne skolen på glassverket som gjorde at Anders Lysgård vart så interessert i å få bygt ein fasteskole for Biri. I 1812 kalla han bøndene i Biri sentrum inn til eit møte. Han hadde fått laga teikningar til eit skolebygg. Og mange hadde på førehand teikna seg for nokso store summar i reide pengar. Men 1812 vart eit forferdeleg uår. Og folk fekk anna å tenke på enn å bygge skole.

Som kjent vart Anders Lysgård vald som utsending til Riksforsamlinga på Eidsvoll i 1814. Han gjorde seg også der sterkt gjeldande i arbeidet med Grunnlova.

Millom anna foreslo han at pliktig skole for alle barn skulle ha ein serskilt paragraf i Grunnlova. Men forslaget rakk ikkje fram. Fleirtalet meinte at det spørsmålet måtte komme som ei særlov seinare.

Og 13 år seinare fekk vi so: "Lov av 14. juli 1827 om almue skole på landet".

Denne lova var i det store og heile den samme lova som Kong Kristian den 6. sende ut i 1739, men måtte trekke attende da den ikkje lot seg gjennomføre på den tid, som før nemnt. Lova av 1827 tok ogso sikte på å førebu barna til konfirmasjonen. Kristendomskunnskap og lesing vart difor dei viktigaste faga. Men det vart ogso undervist i skriving og rekning, men det var mer frivillige fag.

Lova slo fast at det skulle vera minst ein fast skole i kvart prestegjeld. Ellers i bygda skulle det vere omgangsskole. Bygda vart difor inndelt i kretsar og rotar. Det blei sett opp ruteplanar som læraren skulle fylgje. Der skolen skulle halde til, måtte bonden syte for rom for undervisning og kost og losji for læraren: alt utan betaling.

Men kanskje det viktigaste med lova av 1827 var at det no skulle være ein skolekommisjon som skulle ordne og styre almueskolen. Skolekommisjonen besto av presten som formann, lensmannen, medhjelparane og valgmennene i prestegjeldet. (Etter at formannskapslova var gjennomført, kom formennene i kommunestyret i staden for valgmennene.)

Det at representanter for folket kom sterkare med i styringa av skolen, skapt da ogso større interesse for skolen i bygda. Det at lova var vedtatt av eit folkevalgt Storting, verka som ein appell til folket. Det kom tydeleg til syne under bondereisinga i trettiåra. Det sterkaste argumentet embetsmennene i Stortinget førde mot kommunalt sjølstyre, var nettopp dette at folkeopplysningen sto so lågt utover bygdene, at det fanst ikkje folk som kunne utføre det administrative arbeid som lov om sjølstyre ville kreve.

I 1935 fekk eg høve til å gå gjennom formannskapsprotokollen fra 1837 og åra framover. Det var berre bønder i kommunestyret i Biri. Alle hadde sirlig, pen handskrift, og ordføraren som førde møteboka, kunne forme tankane på ein lettfatteleg og korrekt måte. Kvar hadde so desse bøndene fått lærdommen sin fra? Kanskje noen hadde fått det første grunnlaget i omgangsskolen, og så øvd seg vidare på eige hand. Men dei fleste bønder hadde engasjert huslærar for barna sine. Det kunne vere studentar som tok seg fri eit år eller to, og tok seg jobb som lærar hos ein velstående bonde. Vi kjennar historier om Markus Trane, som var ein slik huslærar på ein stor gard i Fåberg. På nært hald fekk han sjå den store skilnad det var millom bonde og almuen. Almue, det var husmenn, tenarar, lausarbeidarar og inderster. Og blant disse sto nok ikkje opplysningen synderlig høgt. Men det er da ogso i første rekke desse gruppene den nye Skolelova tek sikte på å nå. Difor heiter det "lov om almueskolen".

Omgangsskolen hadde vore i gang i nærpå 100 år. Men fasteskolen let vente på seg.

I 1836 sender formannen i skolekommisjonen, sokneprest Fangen, brev til departementet der han foreslår at plassen Skrinnhagen blir avstått fra prestegarden til tomt for Biri faste skole, og at husmannsplassane øvre og nedre Kalrasten blir avstått til bruk for den som blir tilsett som lærar ved fasteskolen.

Med brev av 25. oktober 1837 gjer departementet kjent for skolekommisjonen at forslaget fra sokneprestenen er godkjent. Medan skolekommisjonen venta på svar fra departementet, hadde dei arbeidd med å teikne bidrag til skolebygg. Bøndene viste stor interesse og det blei ytt atskillig i både pengar og tømmer. Byggearbeidet vart sett i gang. Arbeidet gikk fort unna. Og den 22. april 1839 vart skolen innvigd og tatt i bruk som fast undervisningslokale.

Skolebygget låg i retning aust/vest i nordre enden av der det nye skolebygget ligg i dag. Bygget var i to høgder. I første høgda var det kjøkken og kammers for læraren. Og eit større møterom. I andre høgda var det ein nokså stor skolesal. Dertil to mindre rom som læraren disponerte. Eg skal ikkje her gå inn på planar og metoder for undervisninga. Men det må ha vore ei nokso broket forsamling av ungar frå 7 til 12 år på eitt golv.

Skolen ga ogso opplæring til konfirmert ungdom som hadde tenkt å bli lærarar i omgangsskolen. Det var altså einslags lærarskole. Den avdelinga sto under spesiell tilsyn av presten som i samarbeid med klokkaren, sto for opplæringa. Disse elevane måtte betale litt for seg. Lærarkursa ved fasteskolen hadde ikkje søkarar berre frå Biri, men det kom ogso elevar både frå Fåberg og Brøttum. Desse elevane vart nytta som hjelpelærarar. Dei fekk på den måten verdfull øvelse i å undervise. Og det kom godt med når dei seinare fekk tilsetting som lærar.

Møterommet i første høgda vart etter kvart mykje brukt. Som kjent fekk vi kommunalt sjølstyre i 1837.

Og kommunestyret hadde dei faste møtene sine på Skrinnhagen. Skolekommisjonen, fattigkommisjonen og forlikskommisjonen brukte ogso fasteskolen som møtestad. Og da det i 1857 vart skipa ein sparebank, fekk også banken lokaler i fasteskolen. Skrinnhagen vart på den måten eit midtpunkt for heile bygda.

Før vi forlet fasteskolen i startfasen, må ein ta med at læraren ved skolen tok over bruken av øvre og nedre Kalrasten i 1841. Da hadde kommunen sett opp nødvendige uthus. Dette bygget var plassert der framhaldsskolebygget står i dag, altså i nord/syd retning.

Litt syd for denne driftsbygningen sto eit anna uthus der det m.a. var rom for brensel, redskapar m.m. Dette bygget stod i retning øst/vest ned mot elvekanten.

Fortsettelse følger i neste utgave av Biriavisa.

Har du skrevet en artikkel du synes vi bør ha med i Biriavisa, eller ønsker du å annonsere i det neste nummeret?

Da er du mer enn velkommen til å ta kontakt med Øyvind eller Kjell!

Tekst og bilder sendes:
Øyvind Hårstad | oyvindh@hdo.no | Mobil: 990 20 523

Annonser:
Kjell Heimdal | stranten@start.no | Mobil: 950 67 779

SKRINNHAGEN SKOLE 1936-37: Elever og lærere foran hovedinngangen på skolen. Marit og Henrik Brekke og Lars M. Hol er lærerne på bildet.

Biri Flerbrukshalls sponsorer:

Totens Sparebank
Eidsiva
as Malermestrene – LILLEHAMMER · GJØVIK
VEIDEKKE
Murmester Service AS
Sulland Fondet
Biri
7 ELEVEN
billia
MADSHUS – THE CROSS COUNTRY COMPANY SINCE 1906
GAMLE GLØR
KIWI mini pris
coop prix
BIRI-JFF 1955
HONNE – Hotell og Konferansesenter
LIONS INTERNATIONAL
R.I.L. 20-6-45
Norske Kvinners Sanitetsforening
TRØND ØDEGÅRDEN GRAFISK DESIGN – ØDEGARDEN
BIRI DYREKLINIKK
Elsikkerhet Norge
Filadelfia BIRI
NBK – biri bygdekvinnelag
BIRI PJALL & PEDAL
ELITEN ELEKTRO
Biristrand Camping
Anlegg Øst – Entreprenør – Vår kompetanse - din trygghet
VASS PUMPER AS – ETABLERT 1964
BIRI TRANSPORT
FIBRA
Kjenseth Maskin AS – 2836 BIRI – Tlf. 61 18 51 61 Fax. 61 13 28 13
IT ASSISTANCE AS
syljuåsen
BJF EIENDOM AS
Massive Bygg AS
KVALKON – ENTREPRENØR
MOELVEN
GJØVIK KOMMUNE
Livets Senter – www.livets-senter.no
Regnskapsconsult
MJØSEN SKOG

For de av våre sponsorer som har en logo, men som savner den i denne oversikten: send logoen som et vedlegg på mail til: ***vaktmester@biriil.no***

Liste over sponsorer:

- 5000-klubben
- Anlegg Øst AS
- Arne O. Moen AS
- Bilia
- Biri Arbeiderlag

- Biri Bygdekvinnelag
- Biri Dyreklinikk
- Biri Jeger og Fisk
- Biri Pinsemenighet
- Biri Pjall & Pedal

- Biri Sanitetsforening NKS
- Biri Seniordans
- Biri Skogeierlag
- Biri Tapet
- Biri Transport

- Biri Ungdomskole
- Biristrand Camping
- BJF Eiendom AS
- Coop Prix Biri
- Eidsiva

- Eliten Elektro
- Elsikkerhet Norge
- Fibra
- Furuodden Camping
- Gamle Glør

- Gjøvik kommune
- Honne Hotell og konferansesenter AS
- Hugo & the happy family
- IT Assistance AS
- Kiwi Biri

- Kjenseth Maskin AS
- Kvalkon Entreprenør
- Lions Biri
- Livets senter
- Låmi-Låmi

- Madshus
- AS Malermestrene
- Massive Bygg AS
- Mjøsen Skog
- Mjøsbygda Redalen grendelag

- Moelven Mjøsbruket
- Morten Slaatsveen AS
- Murmesterservice AS
- Nedre Etnestad
- Redalen IL

- Regnskapsconsult
- Rønningen Maskin og Landbruk ANS
- Shell–7-eleven Biri
- SullandFondet
- Syljuåsen

- Tor-Tur Fotballopplevelser
- Totens Sparebank
- Trond Ødegården Grafisk Design
- Vasspumper
- Veidekke
- Diverse gaver fra privatpersoner

ØNSKER DU Å STØTTE:

BIRI FLERBRUKSHALL – KONTONUMMER: 2050.26.84796

Biri Idrettslag har i dag vel 850 medlemmer, og har aktive grupper innenfor fotball, håndball, ski, sykkel og allidrett.

Biri Flerbrukshall legger imidlertid til rette for nye idretter og aktiviteter tilpasset en ny tid, der folk i alle aldersgrupper ønsker seg andre sysler for å holde seg i god, fysisk form.

FØLG OSS HER:

www.biriil.no
www.facebook.com/Biriflerbrukshall

Biri Flerbrukshall AS
Kjømsteinrovegen 55, N-2836 Biri

Vipps din støtte til hallen

Du kan enkelt vippse et bidrag til driften av Biri Flerbrukshall ved å følge anvisningene til høyre.

Vippsnummer: 11742

Tall per februar 2021

STATUS INNSAMLEDE MIDLER - BIRI FLERBRUKSHALL

Totalt budsjett etter fornyelse av spillemiddelsøknad er på kr 24,9 millioner + mva. Hallen blir organisert slik at vi får full mva-kompensasjon.

	Budsjett	Status	Gjenstående
Gjøvik Kommune	9.000.000	9.000.000	0
Spillemidler	9.700.000	9.700.000	0
Egenkapital	4.600.000	4.067.041	532.959
Dugnad, gaver og rabatter	1.600.000	1.600.000	0
Sum	**24.900.000**	**24.367.041**	**532.959**

Biri Flerbrukshall AS
Kjømsteinrovegen 55, N-2836 Biri

Budsjett: kr 24.900.000 + mva. (Hallen blir organisert slik at vi får full mva-kompensasjon.)

Biri Frisørsalong

Dame & Herre

Åpningstider: Mandag–Onsdag: 9-17 / Torsdag 9-18 / Fredag 9-17

Birivegen 56, N-2836 Biri - Telefon 468 32 212